Ručna vitla

- Zidna vitla
- Konzolna vitla
- Kolske dizalice
- Potpornji

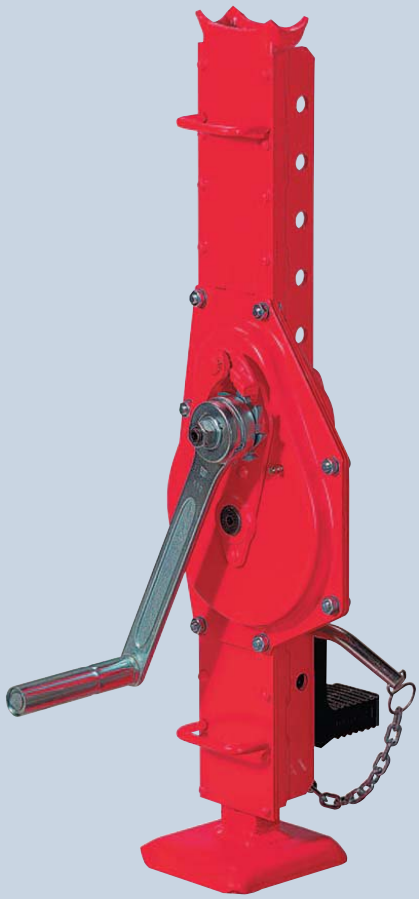

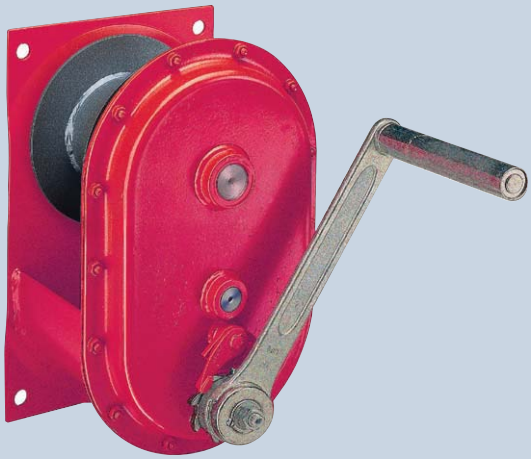

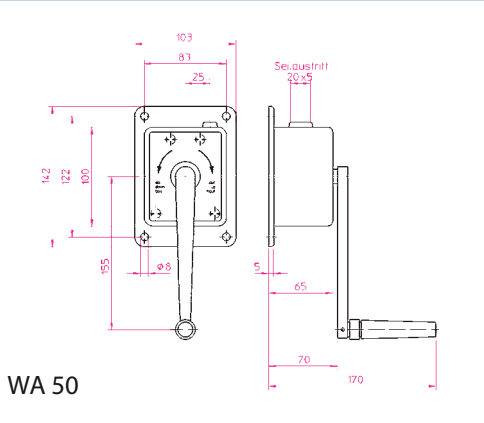

WA 50

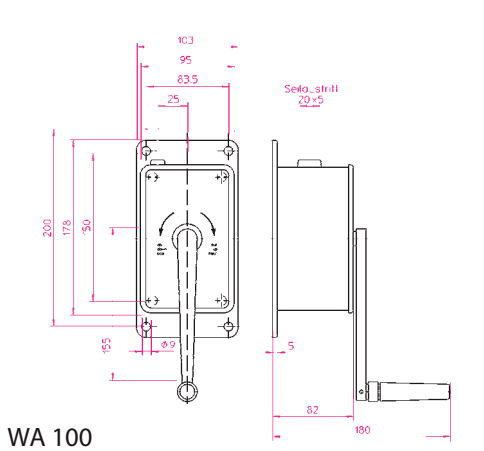

WA 100

7621. Ručno vitlo
Tipovi WA 50, WA 100

Materijal: Ljevani aluminij

- Kompaktan dizajn
- Zatvoreno kućište
- Otporno na koroziju
- Niska razina buke
- Samozakočivi zupčanici
- Dokazani koncept sigurnosti
- Mala sila potrebna za pokretanje
- Odvojiva ručica
- Mala težina
- Površina vitla obrađena

Kat. br. Tip	7621.00.50 WA 50	7621.01.00 WA 100
Dopušteno opterećenje u kg	50	100
Sila na ručicu u N	80	60
Podizanje po okretaju ručice u mm	96	38
Kapacitet užeta u m	12	8
Uže ø u mm (DIN 3060 FE, pocin., 1770 N/mm², sZ)	2	3
Težina bez užeta u kg	1	2,1

Odgovarajuće čelično uže, jedan kraj sa spojnicom i sigurnosnom kukom sa okom, drugi kraj elektrolučno obrađen

Kat. br.	1176.02.02	1176.02.03
Uže ø u mm/dužina u m	2/12	3/8

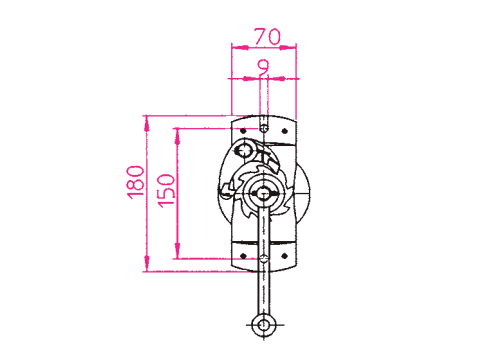

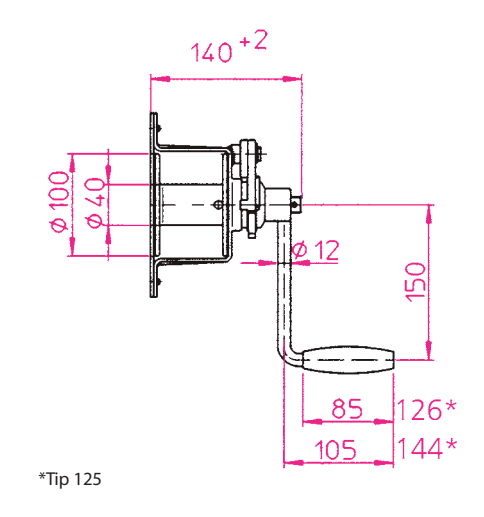

*Tip 125

7603.
Lagano zidno vitlo

Materijal: Ljevana slitina / pocinčani čelik

- Jednostavna i sigurna upotreba
- Male ugradbene mjere
- Zaštićeno od korozije
- Samozakočiva ručica, koja se ne može sama od sebe vrtiti unatrag, sklopiva drška ručice
- Dokazani koncept sigurnosti

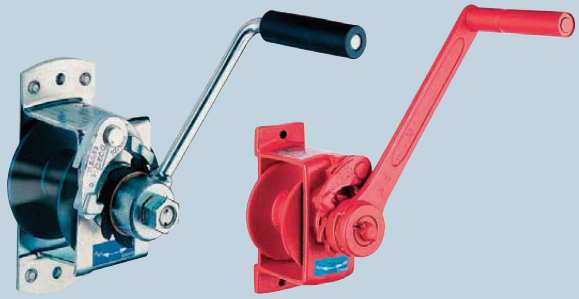

Kat. br. Tip	7603.10.80 pocinčano	7603.11.25 pocinčano	7603.00.01 ljevana slitina
Dopušteno opterećenje u kg	80	125	125
Sila na ručicu u N	140	140	170
Podizanje po okretaju ručice u mm	135	135	135
Kapacitet užeta u m	20	15	15
Uže ø u mm (DIN 3060 FE, pocin., 1770 N/mm², sZ)	3	4	4
Težina bez užeta u kg	2,5	2,5	4

Odgovarajuće čelično uže, jedan kraj sa spojnicom i sigurnosnom kukom sa okom, drugi kraj elektrolučno obrađen

Kat. br.	1176.01.03	1176.01.04	1176.01.04
Uže ø u mm/dužina u m	3/20	4/15	4/15

7622. Zidno ručno vitlo
Tip Tango

Ovo vitlo pruža
mnoge prednosti:

- Otporno na koroziju
- Niska razina buke
- Veliki kapacitet užeta
- Priključak užeta neovisan o smjeru
- Kompaktan dizajn
- Zatvoreno kućište
- Samozaključavajući zupčanici
- Sklopiva ručica
- Mala težina
- Dokazani koncept sigurnosti
- Dostupno i u INOX izvedbi ili pocinčanoj verziji

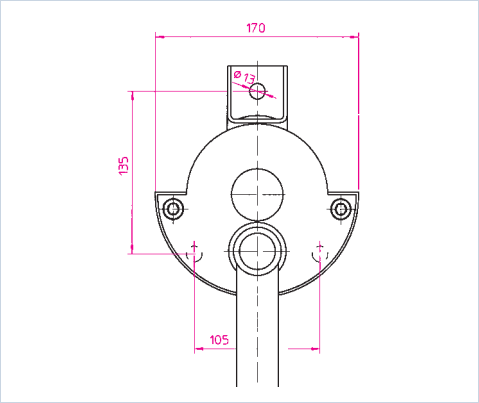

Kat. br.	7622.03.00	7622.05.00	7622.13.00	7622.15.00
Tip	WV 300	WV 500	WE 300	WE 500
Verzija	pocinčano	pocinčano	INOX čelik	INOX čelik
Dopušteno opterećenje u kg	300	500	300	500
Omjer zupčanika	3,1	4,5	3,1	4,5
Podizanje pri okretaju ručice u mm	65	46	65	46
Kapacitet užeta u m	29	22	29	22
Bubanj za uže ø u mm	60	60	60	60
Uže ø u mm	4	5	4	5
Težina bez užeta u kg	5	5	5	5

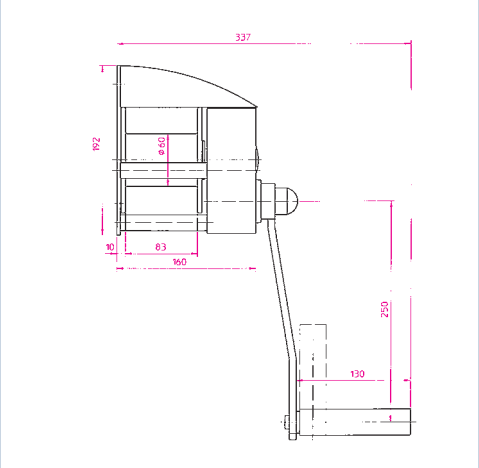

Odgovarajuće čelično uže, jedan kraj sa spojnicom
i sigurnosnom kukom s okom, drugi kraj elektrolučno obrađen

Kat. br.	1176.02.04	1176.02.05	1176.05.04	1176.05.05
Uže ø u mm/dužina u m	4/29	5/22	4/29	5/22

7624. Konzolno vitlo
Tip Tango

Ovo vitlo pruža mnoge
prednosti:

- Otporno na koroziju
- Niska razina buke
- Veliki kapacitet užeta
- Priključak užeta neovisan o smjeru
- Kompaktan dizajn
- Zatvoreno kućište
- Samozaključavajući zupčanici
- Sklopiva ručica
- Mala težina
- Dokazani koncept sigurnosti
- Dostupno u INOX izvedbi ili pocinčanoj verziji

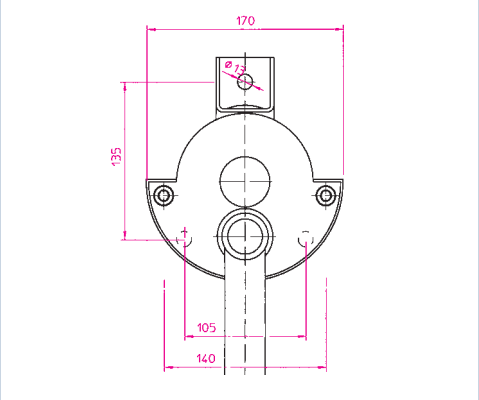

Kat. br.	7624.03.00	7624.05.00	7624.13.00	7624.15.00
Tip	KV 300	KV 500	KE 300	KE 500
Verzija	pocinčano	pocinčano	INOX čelik	INOX čelik
Dozvoljeno opterećenje u kg	300	500	300	500
Omjer zupčanika	3,1	4,5	3,1	4,5
Podizanje po okretaju ručice u mm	65	46	65	46
Kapacitet užeta u m	29	22	29	22
Bubanj ø u mm	60	60	60	60
Uže ø u mm	4	5	4	5
Težina bez užeta u kg	5	5	5	5

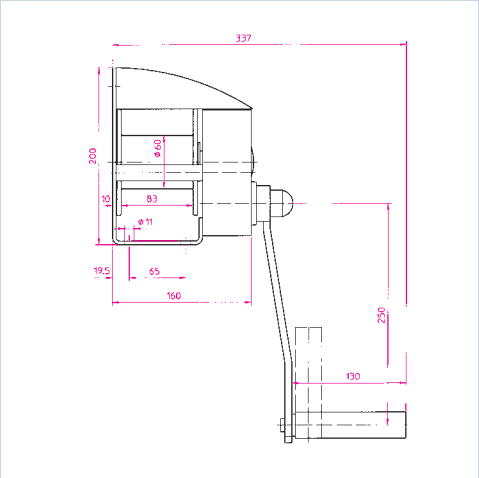

Odgovarajuće čelično uže, jedan kraj sa spojnicom
i sigurnosnom kukom s okom, drugi kraj elektrolučno obrađen

Kat. br.	1176.02.04	1176.02.05	1176.05.04	1176.05.05
Uže ø u mm/dužina u m	4/29	5/22	4/29	5/22

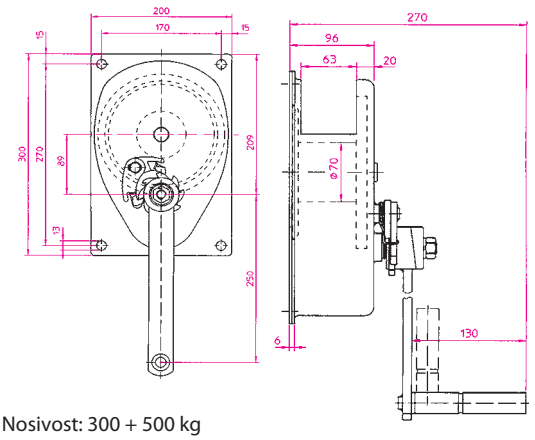

Nosivost: 300 + 500 kg

7604. Zidno vitlo
Tip 220

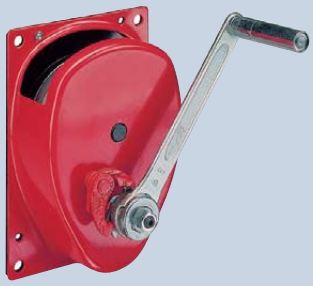

- Robusno i sigurno
- Samozaključavajuća ručica, s mehanizmom protiv vraćanja unatrag, sklopiva
- Teretna kočnica koja sprečava neželjeno pomicanje tereta
- Kuglični ležajevi kojima ne treba održavanje
- Zaštićeno od korozije
- Površinski obrađeno
- Male ugradbene dimenzije na zidu
- U skladu sa propisom BGV D8

Pocinčana verzija na zahtjev

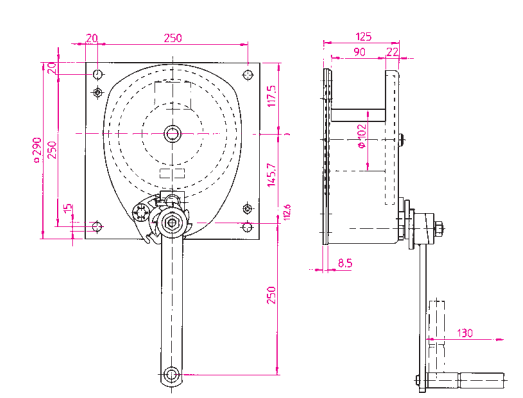

Nosivost: 750 + 1000 kg

Kat. br.	7604.00.03	7604.00.05	7604.00.07	7604.00.10
Dopušteno opterećenje 1. sloj užeta/4. sloj užeta u kg	300/203	500/336	750/520	1000/750
Sila na ručici u N	180	210	200	180
Podizanje po okretaju ručice u mm	74	30	28	19
Kapacitet užeta u m	11	10	12	10
Uže ø u mm (DIN 3060 FC, pocin., 1770 N/mm², sZ)	6	6,5	8	9
Težina bez užeta u kg	10	10	14	15

Odgovarajuće čelično uže, jedan kraj sa spojnicom i sigurnosnom kukom sa okom, drugi kraj elektrolučno obrađen

Kat. br.	1176.01.06	1176.01.65	1176.01.08	1176.01.09
Uže ø u mm/dužina m	6/11	6,5/10	8/12	9/10

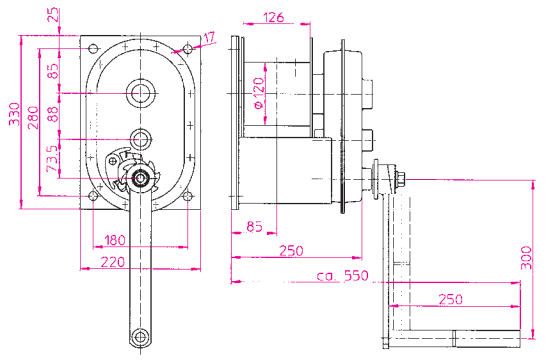

Nosivost: 2000 kg

7604. Teško zidno vitlo
Tip St/W

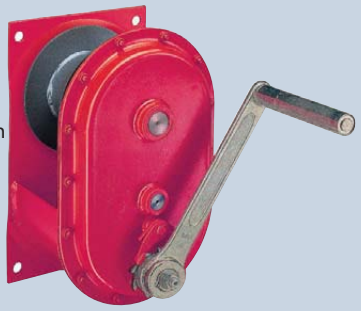

- Robusno i sigurno
- Samozaključavajuća ručica, s mehanizmom protiv vraćanja unatrag, sklopiva
- Teretna kočnica koja sprečava neželjeno pomicanje tereta
- Kuglični ležajevi kojima ne treba održavanje
- Zaštićeno od korozije
- Površinski obrađeno
- Male ugradbene dimenzije na zidu
- U skladu sa propisom BGV D8

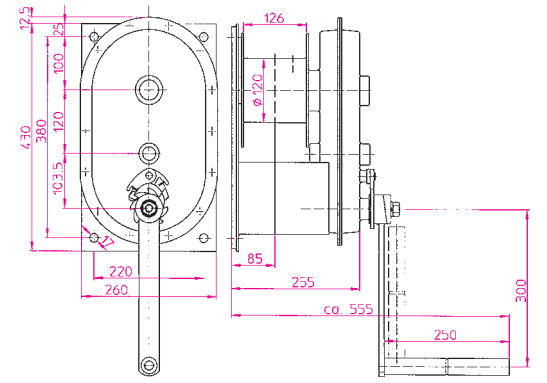

Nosivost: 3000 kg

Kat. br.	7605.00.20	7605.00.30
Dopušteno opterećenje 1. sloj užeta/4. sloj užeta u kg	2000/1700	3000/2500
Sila na ručici u N	320	300
Podizanje po okretaju ručice u mm	16	10
Kapacitet užeta u m	8	7
Uže ø u mm (DIN 3060 FC, pocin., 1770 N/mm², sZ)	12	13
Težina bez užeta u kg	23	32

Odgovarajuće čelično uže, jedan kraj sa spojnicom i sigurnosnom kukom sa okom, drugi kraj elektrolučno obrađen

Kat. br.	1176.01.12	1176.01.13
Uže ø u mm/dužina u m	12/8	13/7

7607.
Konzolno vitlo
Tip LB u pocinčanoj verziji

- Konzolno vitlo
- Nosivosti 350-1200 kg
- Moguća upotreba na otvorenom
- Posebno pogodno za montiranje na čamce i auto prikolice
- Jednostavno i lako za upotrebu
- Lako se montira na konzole
- Mala težina
- Visoka efikasnost zbog posebnih zupčanika
- Glatki rad
- Otporno na koroziju (svi dijelovi su pocinčani)
- Integrirana teretna kočnica koja spriječava neželjeno micanje tereta
- Isporučuje se bez užeta i pribora (čel. uže se može dodatno naručiti)

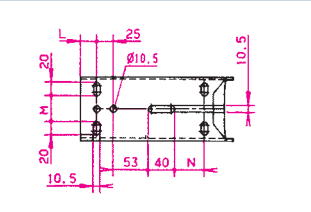

g k 0 5 3

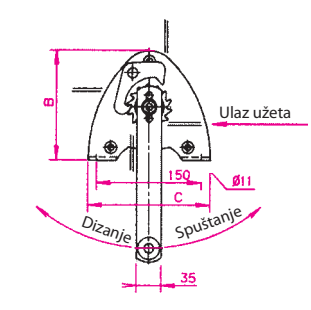

g k 0 0 2 1 - 0

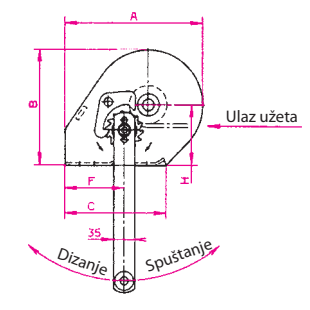

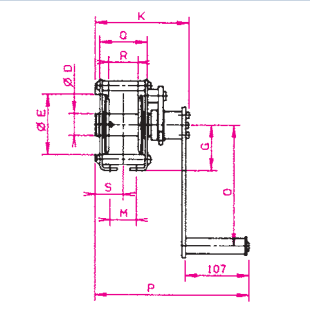

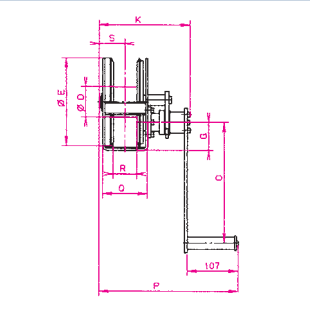

Kapacitet 1. / gornjeg sloja užeta u kg	Uže ø u mm	Kapacitet užeta u m	Slojeva užeta	Podizanje po okretaju (mm)	Sila na ručici u N	Težina u kg	Dimenzije u mm															Kat. br.
							A	B	C	D	E	F	G	H	K	L	M	N	O	P	R	
350/160	4**	20	6	125	25	4,8	-	155	175	36	100	-	75	-	189	-	75	-	320	290	80	7607.00.04
650/290	6**	20	8	55	22	7,3	232	191	170	63,5	183	100	58	100	192	25	38	-	250	293	50	7607.00.06
900/320*	7**	14	7	58	24	10,0	232	191	170	63,5	183	100	58	100	192	25	38	-	320	293	50	7607.00.09
1200/430	7***	26	10	45	24	12,1	273	266	240	63,5	255	78	75	138	192	35	30	53	320	293	50	7607.00.13

*Dostupno i sa odvojivim bubnjem. Kontaktirajte nas za cijene.
Preporučeno čelično uže: 6x19 Standard FC 1770 B (galv.) sZ**, 19x7 2160 B (galv.) sZ***

7607.
Konzolno vitlo
Tip LB u INOX verziji

- Konzolno vitlo
- Nosivosti 250-900 kg
- Moguća upotreba na otvorenom
- Posebno pogodno za građevinarstvo, kemijsku industriju, off-shore aplikacije i u postrojenjima za preradu otpadnih voda
- Lako i sigurno za korištenje
- Teretna kočnica koja sprječava neželjeno pomicanje tereta
- Mala sila potrebna za okretanje ručice
- Lako postavljanje
- Svi dijelovi od INOX-a, stoga su otporni na koroziju
- Pokriveni kotač zupčanika
- Okretna drška ručice
- Isporučuje se bez užeta i pribora (čel. uže se može dodatno naručiti)

INOX

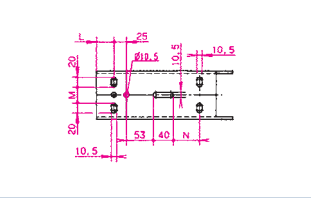

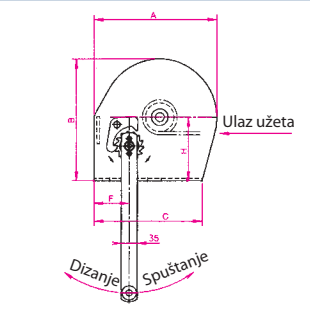

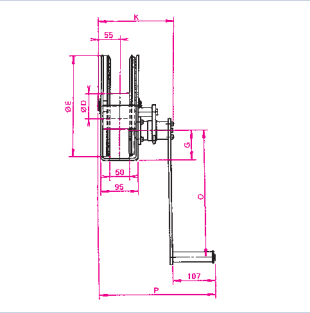

Ova vitla ispunjavaju svoja obećanja!

Kapacitet 1. / gornjeg sloja užeta u kg	Uže ø u mm	Kapacitet užeta u m	Slojeva užeta	Podizanje po okretaju u mm	Sila na ručici u N	Težina u kg	Dimenzije u mm														Kat. br.
							A	B	C	D	E	F	G	H	K	L	M	N	O	P	
250/125	4	19,5	6	125	20	4,8	-	155	175	36,0	100	-	75	-	191,5	-	75	-	320	292,5	7607.10.02
650/290	6	20	8	55	22	7,6	232	192	170	63,5	183	100	58	100	190,0	25	38	-	250	291,0	7607.10.06
900/320	7	26	10	45	24	12,1	273	266	240	63,5	255	78	75	138	190,0	35	30	53	250	291,0	7607.10.10

Preporučeno čelično uže: 6x19 Standard WC 1570 U sZ 1.4401

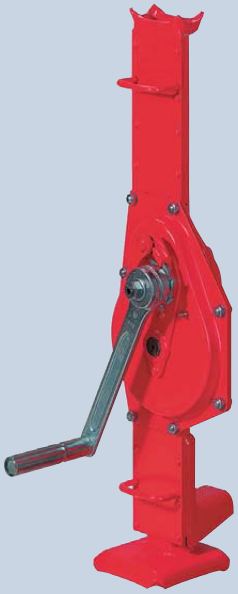

7601. Kolske dizalice u skladu sa DIN 7355

Sa kućištem i ručicom

7601.2 Kolske dizalice u skladu sa DIN 7355

Sa kućištem i *ručicom

Nosivost na glavi ili nožici u kg	Visina u mm	Visina dizanja u mm	Masa u kg	Kat. br. (sigurnosna ručica)	Kat. br. sa ručicom
1500	725	350	12,5	7601.00.01	7601.20.01
3000	725	350	20,0	7601.00.03	7601.20.03
5000	722	300	27,0	7601.00.05	7601.20.05
10000	800	300	42,0	7601.00.10	7601.20.10

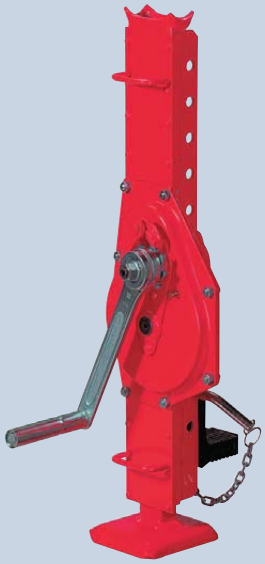

7602. Kolska dizalica sa podesivom nožicom

Podesiva nožica se može postaviti u 16 pozicija preko cijele dužine preforiranog tijela dizalice. Stoga se može brzo namjestiti na odgovarajuću visini prilikom dizanja tereta.

7602.2 Kolska dizalica sa podesivom nožicom i ručicom*

Nosivost na glavi ili nožici in kg	Visina u mm	Visina dizanja u mm	Min. visina nožice u mm	Masa u kg	Kat. br. (sigurnosna ručica)	Kat. br. sa ručicom
1500	725	350	60	16,5	7602.00.01	7602.20.01
3000	725	350	70	22,0	7602.00.03	7602.20.03
5000	725	300	75	32,0	7602.00.05	7602.20.05
10000	800	300	80	52,0	7602.00.10	7602.20.10

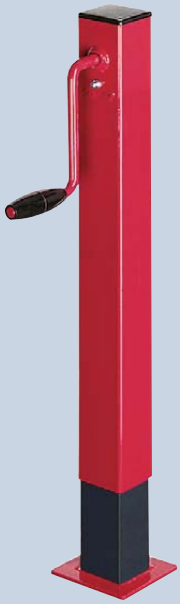

7620. Stupni potporanj

Ručno pogonjeni stupni potporanj za namještanje ergonomično uravnoteženje tereta.

- Robusna konstrukcija u obliku pravokutnika
- Lagano i sigurno rukovanje
- Lako za postavljanje

Opcije:
- Druge visine dizanja
- Drugi dizajn podnožja
- Druge izvedbe ručice
- Dodatno fiksiranje moguće

! Dostupno i u teleskopskoj izvedbi.

Nosivost u kg	Visina u mm	Visina dizanja u mm	Podizanje po okretaju ručice u mm	Sila na ručici u N	Masa u kg	Kat. br.	Kat. br. sa odvojivom ručicom
500	500	300	3,0	140	4,0	7620.10.05	7620.20.05
1000	525	300	1,9	140	5,5	7620.10.10	7620.20.10
3000	670	350	2,2	260	17	-	7620.20.30

Potezne dizalice s čeličnim užetom

- Ručne potezne dizalice s čeličnim užetom
- Motorne potezne dizialice s čeličnim užetom
- Pribor

HABEGGER Seilzugtechnik ISO 9001 Reg.Nr. 11319

Ručna potezna dizalica sa čel. užetom Tip HIT 6

Ova dizalica ima veliki kapacitet za dizanje, povlačenje i tenzioniranje svih vrsti tereta. Isporučuje se u čeličnom koferu u kompletu sa polugom i čeličnim užetom. Moguće je naručiti dužinu užeta prema potrebama korisnika.

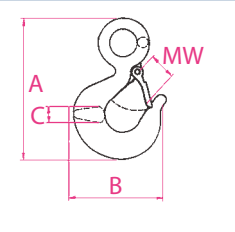

Cijena uključuje polugu i namot čeličnog užeta. Dodatna dužina užeta se dodatno plaća.

Tip	Nominalna nosivost u kg	Zaštita od preo-pterećenja pri kg	Specijalno čelično uže		Dimenzije kuke u mm				Težina bez užeta u kg	Kat. br.
			Dužina u m	Ø u mm	A	B	C	MW		
HIT 6	600	900	20	6,4	110	76	14	21	4	7410.00.06

Opis	Kat. br.
Sigurnosna igla za HIT 6	741H.06.12

Ručna potezna dizalica sa čel. užetom Tip HIT 10

Kompaktna i lagana dizalica idealna za sve vrste poslova sklapanja, natezanja i osiguranja tereta.

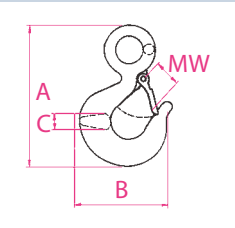

Cijena uključuje polugu i namot čeličnog užeta. Dodatna dužina užeta se dodatno plaća.

Tip	Nominalna nosivost u kg	Zaštita od preo-pterećenja pri kg	Specijalno čelično uže		Dimenzije kuke u mm				Težina bez užeta u kg	Kat. br.
			Dužina u m	Ø u mm	A	B	C	MW		
HIT 10	1000	1500	20	8,4	130	81	16	21	6,4	7410.00.06

Opis	Kat. br.
Sigurnosna igla za HIT 10	741H.10.12

Ručna potezna dizalica sa čel. užetom Tip HIT 16

Dizalica primjenjiva u raznim uvjetima, koristi se za razne lake, srednje i teške poslove. Mala težina, veliki kapacitet.

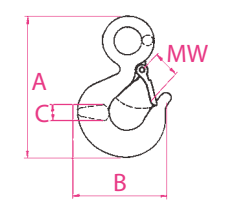

Cijena uključuje polugu i namot čeličnog užeta. Dodatna dužina užeta se dodatno plaća.

Tip	Nominalna nosivost u kg	Zaštita od preo-pterećenja pri kg	Specijalno čelično uže		Dimenzije kuke u mm				Težina bez užeta u kg	Kat. br.
			Dužina u m	Ø u mm	A	B	C	MW		
HIT 16	1600	2400	20	11,2	145	90	23	24	12	7410.00.16

Opis	Kat. br.
Sigurnosna igla za HIT 16	741H.16.12

Ručna potezna dizalica sa čel. užetom Tip HIT 32

Najveća dizalica HIT serije: Sa širokim rasponom primjena i velikom nosivošću pogodna je za najteži rad i povlačenje tereta.

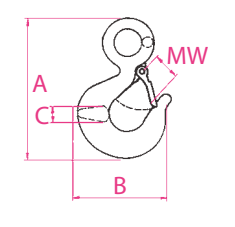

Cijena uključuje polugu i namot čeličnog užeta. Dodatna dužina užeta se dodatno plaća.

Tip	Nominalna nosivost u kg	Zaštita od preo-pterećenja pri kg	Specijalno čelično uže		Dimenzije kuke u mm				Težina bez užeta u kg	Kat. br.
			Dužina u m	Ø u mm	A	B	C	MW		
HIT 32	3200	4800	10	16,2	195	121	36	27	21,5	7410.00.32

Opis	Kat. br.
Sigurnosna igla za HIT 32	741H.16.12

7410.02.10 Osnovni set opreme HIT 10

Sastoji se od:
- HIT ručne dizalice za povlačenje s čeličnim užetom i polugom
- 20 m specijalnog čeličnog užeta sa uprešanom kukom na kraju i okvirom za čelično uže
- Priveznica od čeličnog užeta dužine 2 m
- Kružna poliester priveznica dužine 2 m
- Kolotura 32 kN
- Visokootporni trbušasti škopac 1t
- Čelični kofer
- 20 zamjenskih sigurnosnih igli

Tip	Nominalna nosiv. u kg	Uređaj za zaštitu od preopterećenja pri	Kat. br.
Osnovni set opreme HIT 10	1000	1500	7410.02.10

7410.02.16 Osnovni set opreme HIT 16

Sastoji se od:
- HIT ručne dizalice za povlačenje s čeličnim užetom i polugom
- 20 m specijalnog čeličnog užeta sa uprešanom kukom na kraju i okvirom za čelično uže
- Priveznica od čeličnog užeta dužine 2 m
- Kružna poliester priveznica dužine 2 m
- Kolotura 32 kN
- Visokootporni trbušasti škopac 2t
- Čelični kofer
- 20 zamjenskih sigurnosnih igli

Tip	Nominalna nosiv. u kg	Uređaj za zaštitu od preopterećenja pri	Kat. br.
Osnovni set opreme HIT 16	1600	2400	7410.02.16

7410.02.32 Osnovni set opreme HIT 32

Sastoji se od:
- HIT ručne dizalice za povlačenje s čeličnim užetom i polugom
- 10 m specijalnog čeličnog užeta sa uprešanom kukom na kraju i okvirom za čelično uže
- Priveznica od čeličnog užeta dužine 2 m
- Kružna poliester priveznica dužine 2 m
- Kolotura 64 kN
- Visokootporni trbušasti škopac 3,2t
- Čelični kofer
- 20 zamjenskih sigurnosnih igli

Tip	Nominalna nosiv. u kg	Uređaj za zaštitu od preopterećenja pri	Kat. br.
Osnovni set opreme HIT 32	3200	4800	7410.02.32

7410.81 Čelični koferi za HIT dizalice za povlačenje sa čeličnim užetom

Tip	Dimenzije (L x W x H x T) u mm	Kat. br.
Za HIT 10	550 x 440 x 125	7410.81.10
Za HIT 16	670 x 212 x 360	7410.81.16
Za HIT 32	710 x 275 x 455	7410.81.32

7412. HIT-TRAC ® motorne potezne dizalice sa čeličnim užetom i Stihl motorom na unutarnje sagorijevanje

Pogodno za dizanje i povlačenje. Pošto nema bubnja za uže, kapacitet užeta ove dizalice je praktički neograničen. Upotrebljavajuću ugrađenu disk kočnicu uže se može otpustiti ili se precizno spustiti.

HIT-TRAC ® 8 B sa Stihl motorom 2,6 kW.
Brzina užeta cca 10 m/min

HIT-TRAC ® 16 B sa Stihl motorom 5,2 kW.
Brzina užeta cca 10 m/min

Dimenzije kuke u mm

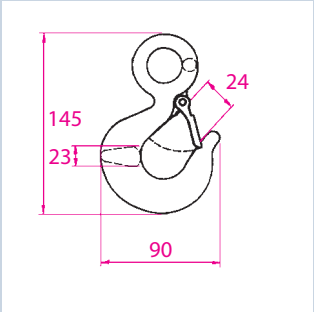

Tip	Potezna sila u daN	Uže ø u mm	Masa bez užeta u kg	Kat. br.
HIT-TRAC 8 B	800	8,2	30	7412.01.08
HIT-TRAC 16 B	1600	11,2	42	7412.01.16

7413. HIT-TRAC ® motorna potezna dizalica sa čeličnim užetom i električnim motorom

Pogodno za dizanje i povlačenje. Pošto nema bubnja za uže, kapacitet ove dizalice je praktički neograničen. Viseće kontrole za gore/dole sa ugrađenim gumbom za zaustavljanje u nuždi.

HIT-TRAC ® 8 E sa jednofaznim električnim motorom 1,0 kW, 230 V 50 Hz, brzina užeta 1-6 m/min

HIT-TRAC ® 16 E sa 3-faznim električnim motorom 3,0 kW, 400 V 50 Hz, 7,8 A, brzina užeta 10 m/min

Tip	Potezna sila u daN	Uže ø u mm	Masa bez užeta u kg	Kat. br.
HIT-TRAC 8 E	800	8,2	32	7413.01.08
HIT-TRAC 16 E	1600	11,2	57	7413.01.16

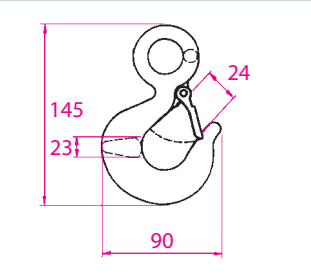

HIT-TRAC ® 32 E

sa 3 kW 3-faznim električnim motorom 400 V, 50 Hz

Profesionalna potezna dizalica za teške terete do 3,2 tone u direktnom potezanju. Dizanje, spuštanje i potezanje se kontrolira preko viseće kontrole. Brzina užeta max. 5 m/min. Čelina užad bilo koje dužine se može koristiti za povlačenje. Prijenos snage ide direktno sa pogosnkih kotača na čelično uže. Čelično uže se može jednostavno i lako umetnuti ili izvući na bilo kojoj točki uzduž čeličnog užeta. Naporan posao provlačenja čelične užadi s jednog kraja više nije potreban.

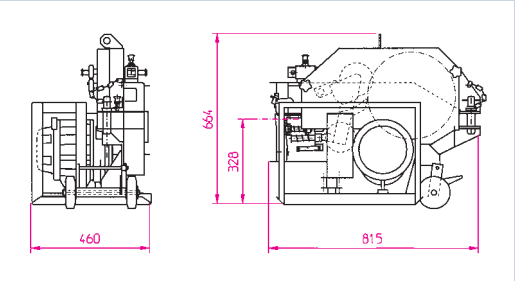

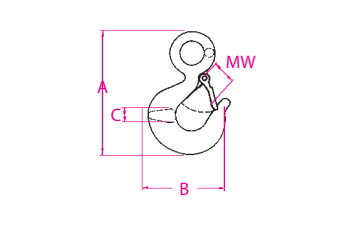

Tip	Potezna sila u daN	Dimenzije kuke u mm				Masa bez užeta u kg	Kat. br.
		A	B	C	MW		
HIT-TRAC 32 E	3200	163	104	24	28	160	7413.01.32

Opis	Kat. br.
1. metar specijalnog čeličnog užeta fi 16mm na jednom kraju s kukom, drugi kraj obrađen	7412.60.16

HIT-TRAC ® 64 E

sa 3 kW 3-faznim električnim motorom 400 V, 50 Hz

Profesionalna potezna dizalica za teške terete do 6,4 tone u direktnom potezanju. Dizanje, spuštanje i potezanje se kontrolira preko viseće kontrole. Brzina užeta max. 2,5 m/min. Čelina užad bilo koje dužine se može koristiti za povlačenje. Prijenos snage ide direktno sa pogonskih kotača na čelično uže. Čelično uže se može jednostavno i lako umetnuti ili izvući na bilo kojoj točki uzduž čeličnog užeta. Naporan posao provlačenja čelične užadi s jednog kraja više nije potreban.

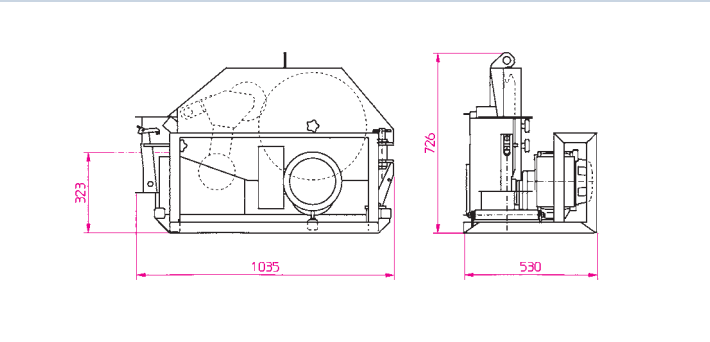

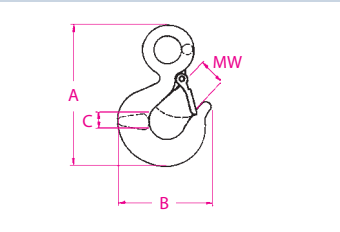

Tip	Potezna sila u daN	Dimenzije kuke u mm				Masa bez užeta u kg	Kat. br.
		A	B	C	MW		
HIT-TRAC 64 E	6400	256	165	43	43	240	7413.01.64

Opis	Kat. br.
1. metar spec. čel. užeta fi 16mm na jednom kraju s kukom, drugi kraj obrađen	7412.60.20

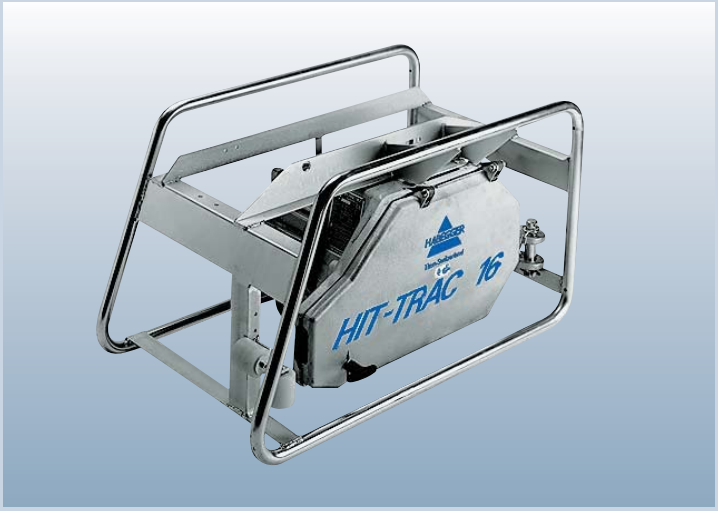

7415. Tubularne sanjke

Korisne sanjke za HIT-TRAC dizalicu® 16 sa električnim motorom. Dizalica stoji 3cm iznad tla. Sanjke su dizajnirane da nose dizalicu, ali ju isto i štite a HIT-TRAC dizalica se tako i lakše prenosi. ®

! Sanjke se ne smiju koristiti za sidrenje!

Opis	Dimenzije u mm	Težina u kg	Kat. br.
Sanjke sa okvirom HIT-TRAC® 16 sa električnim motorom	480 x 860 x 492	15	7415.00.16

7413.H HIT-TRAC® 16 E sa pogonom za okvir za uže i sanjkama

Idealan nadomjestak za dizalicu HIT-TRAC® 16 E kada se radi sa velikim dužinama užeta. Čelično uže se automatski namata i odmata. Uže traje duže jer ne prelazi preko rubova, ne savija se, i ne maže se. Uređaj za namatanje je direktno pogonjen od strane motora HIT-TRAC dizalice®
Držač za okvir za uže se može sklopiti za vrijeme transporta.

Max. dužina užeta
120 m užeta ø 11,2 mm

Opis	Dimenzije u mm	Težina u kg	Kat. br.
HIT-TRAC® 16/11 E sa pogonom za okvir za uže i sanjkama sa okvirom	630x1100x492	72	7413.H1.16

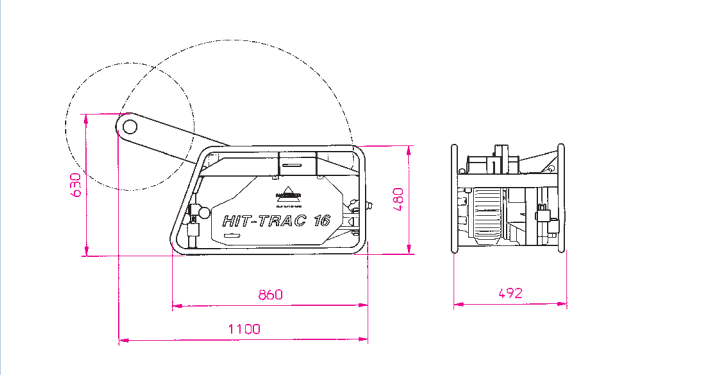

7412. Specijalno čelično uže za HIT-TRAC® motorne dizalice za povlačenje s čeličnim užetom

Jedan kraj sa jezgrom i sigurnosnom kukom a drugi kraj obrađen protiv rasplitanja. Cijena ne uključuje okvir za čelično uže.

Opis	Uže ø u mm	Kat. br.
Specijalno uže za HIT-TRAC® 8B, 8E, 16/8B, 16/8E	8,2	7412.60.08
Specijalno uže za HIT-TRAC® 16/11B, 16/11E	11,2	7412.60.11

7411. Specijalno čelično uže na okviru, za HIT ručne potezne dizalce s čeličnim užetom

Užad je isto tako dostupna i u vezovima (bez okvira)

Dužina		10 m	15 m	20 m	30 m	50 m
Tip HIT 6 Uže Ø 6,4 mm	Kat. br.	7411.10.06	7411.15.06	7411.20.06	7411.30.06	7411.50.06
Tip HIT 1 0 Uže Ø 8,4 mm	Kat. br.	7411.10.10	7411.15.10	7411.20.10	7411.30.10	7411.50.10
Tip HIT 1 6 Uže Ø 11,2 mm	Kat. br.	7411.10.16	7411.15.16	7411.20.16	7411.30.16	7411.50.16
Tip HIT 3 2 Uže Ø 16,2 mm	Kat. br.	7411.10.32	7411.15.32	7411.20.32	7411.30.32	7411.50.32

= Okrugli okvir
= Križni okvir

Druge dužine su isto dostupne. Užad je opremljena sa jezgrom i sigurnosnom kukom na jednom kraju a drugi kraj je obrađen protiv rasplitanja. Da bi se osigurao ispravan rad poteznih dizalica sa čeličnim užetom, koristi se specijalno čelično uže.

7410. Okrugli okvir (bez užeta)

Alternativa convencionalnom okviru. Za lako namatanje i odmatanje čeličnog užeta. Za specijalnu čeličnu užad do 16,2mm.

Tip	Kapacitet okvira m			Kat. br.
	Ø 8,4 mm	Ø 11,2 mm	Ø 16,2 mm	
Okrugli okvir (bez užeta)	40	25	10	7410.80.05

7410. Križni okvir (bez užeta)

Trajna i čvrsta zavarena konstrukcija, pocinčana.

Tip	Kapacitet okvira u m				Težina u kg	Kat. br.
	Ø 6,4 mm	Ø 8,4 mm	Ø 11,2 mm	Ø 16,2 mm		
I	80	60	25	-	1,3	7410.10.06
II	150	120	60	25	2,3	7410.10.10
III	250	200	130	50	3,2	7410.10.16

7410. Namatalica za uže sa nosačem

Za lako namatanje čelične užadi na okvir. Ugrađena osna kočnica osigurava da će se namatalica zaustaviti kod odmatanja bez nepotrebnog dodatnog odmatanja užeta. Kočnica pri dnu sanjki omogućava da se uže propisno namata bez labavih slojeva.

Dimenzije L x W x H in mm	Kapacitet okvira u m	Težina bez užeta u kg	Kat. br.
530 x 220 x 650	max. 100	5	7410.40.00

Okvir za uže nije uključen u ponudu

7410. Mobilni okvir sa nosačem

Tip	Kapacitet okvira u m				Težina u kg	Kat. br.
	Ø 6,4 mm	Ø 8,4 mm	Ø 11,2 mm	Ø 16,2 mm		
IV	1200	600	300	200	15,0	7410.10.32

Potezna dizalica sa hidrauličnim pogonom

7410. Hidraulični pogon

Olakšajte si posao pri velikim dužinama potezanja užeta

Kod čestih korištenja se hidraulični pogon brzo isplati. Bez velikog troška se može opremiti sa ručnim dizalicama HIT16 i HIT32. Te dizalice ostaju jednako praktične za rukovanje kao i prije. Po potrebi može ih se vratiti natrag u ručni način rada. Promjena smjera se može postići promjenom pozicije spoja cilindra sa poluge za kretanje naprijed na polugu za kretanje unatrag.
Hidraulični pogon je zaseban.
Kako bi osigurali optimalne performanse, hidraulični pogon se mora prilagoditi svakoj specifičnoj situaciji.
Stoga nadomještamo osnovne setove oprema sa pogodnim hidrauličnim cijevima, cilindrima, potpornjima, te ostalom opremom.
Postojeća hidraulična instalacija se može nadograditi sa kontrolnim ventilom.
U poljoprivrednim primjenama za postizanje dovoljnog pritiska može poslužiti i traktor. Na zahtjev svu potrebnu opremu možete dobiti u drvenim sanducima koji će olakšati transport i zaštititi opremu od oštećenja.

Tip	Nominalni kapacitet u kg	Brzina užeta u m/min		Težina u kg	Kat. br. Dizalica bez užeta	Kat. br. Potporanj	Kat. br. Hidraulični cilindar
		naprijed/dizanje	natrag/spuštanje				
HIT-16-H	1600	1,2	2,0	20	7410.01.16	74Y0.08.57	74Y0.05.55
HIT-32-H	3200	0,3	1,2	31	7410.01.32	74Y0.01.64	74Y0.01.58

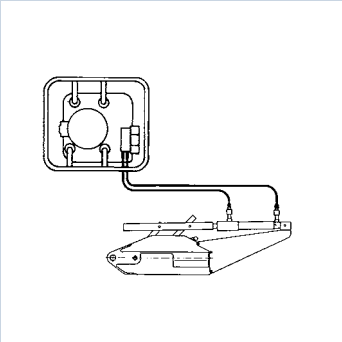

Rad jedne jedinice - 1 unit

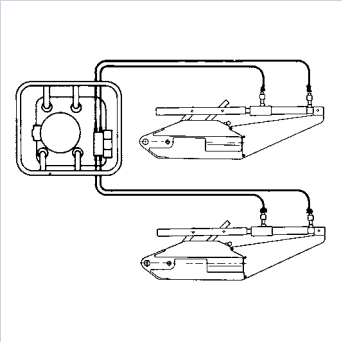

Rad dvije jedinice - 2 units

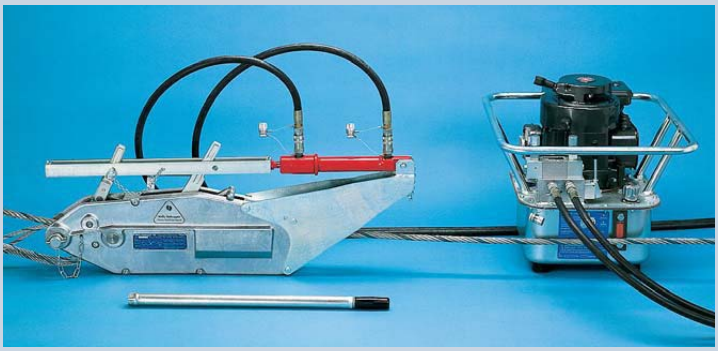

Osnovna jedinica sa crijevima i generatorom.

Ovisno o tipu pogona mogu se pogoniti jedna ili dvije dizalice istovremeno. Pogoni mogu biti 4- taktni benzinski motor ili električni 3-fazni motor za 400V, 50 Hz.

Hidraulični generator HE (električni)

Hidraulični generator HB (benzinski)

Tip	Pogon	Spojeva za dizalice	Brzina protoka ulja u l/min	Pritisak (bara)	Kapacitet spremnika u l	Težina u kg	Snaga u kW	Kat. br.
HE 1	400V 50Hz	1	8,4	160	13	50	1,5	74Y0.05.30
HE 2	400V 50Hz	2	2 x 8,4	160	17	60	2,9	74Y0.05.65
HB 1	Benzin	1	9,2	160	13	46	3,7	74Y0.05.29
HB 2	Benzin	2	2 x 9,2	160	17	60	5,9	74Y0.05.66

Pribor za hidraulične generatore

Opis	Tehnički detalji	Dužina u m	Kat. br.
hidraulično crijevo sa brzim spajanjem	Unutarnji Ø 9,5 mm, max. 280 bar	3	74Y0.04.50
hidraulično crijevo sa brzim spajanjem	Unutarnji Ø 9,5 mm, max. 280 bar	5	74Y0.04.51
hidraulično crijevo sa brzim spajanjem	Unutarnji Ø 9,5 mm, max. 280 bar	10	74Y0.04.52

Opis	Tehnički detalji	Kat. br.
Kontrolni ventil za postojeće hidraulične instalacije	3/8" spoj 5-15 l/min. 300/120 bar	74Y0.16.11

Opis	Tehnički detalji	Kat. br.
Drveni sanduk	za hidraulični generator	74Y0.15.89

Opis	Tehnički detalji	Sadržaj u l	Kat. br.
Ulje za hidrauliku u kanisteru BP SHF-80	Viskozitet 3,5 °E/50°C	5	74Y0.05.44
Ulje za hidrauliku u kanisteru BP SHF-80	Viskozitet 3,5 °E/50°C	10	74Y0.05.46

7420. Klinasta hvataljka za uže CONI-KLAM

Klinaste hvataljke za uže CONI-KLAM su jednostavne i praktične naprave za hvatanje i podržavanje užeta za vrijeme povlačenja. Uže se drži između paralelnih pokretnih čeljusti. CONI-KLAM klinaste hvataljke za čelično uže su tako dizajnirane da što je jače povlačenje užeta to hvataljka jače stišće. Mehanizam se oslobađa pomicanjem klina unazad.

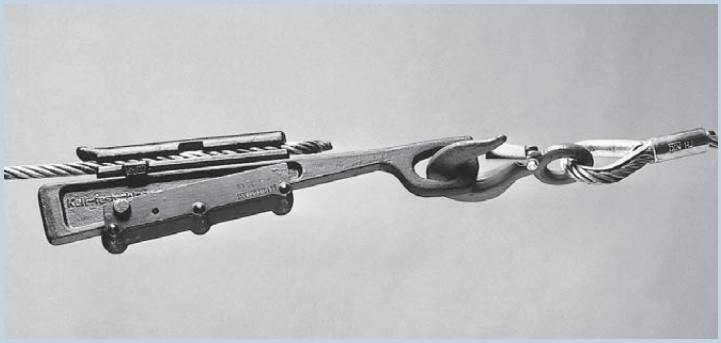

Nosivost u kg	Uže ø u mm	Tip	Težina u kg	Kat. br.
1000	5 - 10	EC 10	2,0	7420.00.10
1600	10 - 14	EC 14	4,2	7420.00.30
3200	14 - 21	EC 21	6,5	7420.00.50

7421. Sistemi sidrenja

Sidrenje se uvijek i svuda mora prilagoditi sili povlačenja dizalice a uzevši tip tla, vremenske uvjete i slično. Titan Field ankeri su se dokazali kao vrlo efikasni na otvorenom i raznolikom terenu.

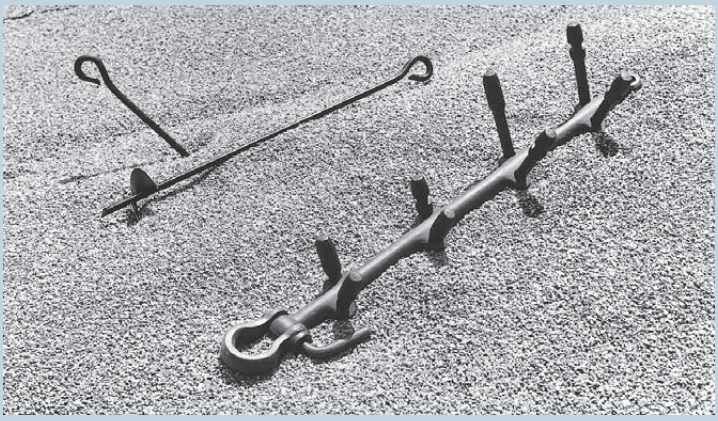

Opis	Za potezne dizalice sa čel. užetom	Težina u kg	Kat. br.
Titan Field sidro sa 8 sidrenih šipki	HIT 16 / 32 HIT-TRAC	31	7421.16.32
HIT pločasto sidro	HIT 6 / 10 / 16	1	7422.06.16

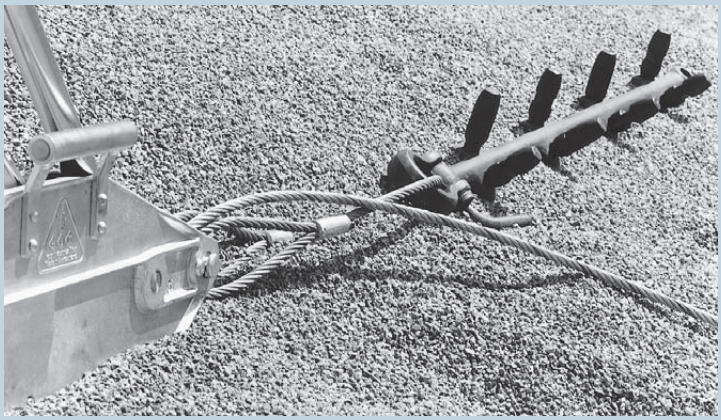

HIT 32 ručna potezna dizalica osigurana sa Titan Field sidrenjem.

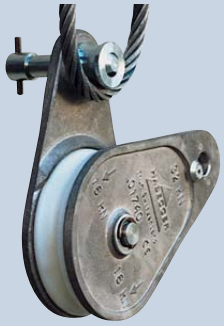

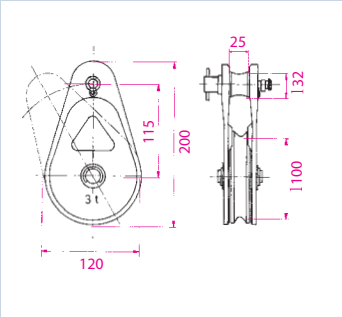

7410. Koloture (čelične, aluminijske, sklopive)

Kako bi se vodilo čelično uže dok koristite poteznu dizalicu a u slučaju da pozicija nije direktno u smjeru povlačenja ili ako se kroz primjenu kolotura želi dobiti dupli kapacitet dizalice.

Kolotura AL-A 32 kN

Model: Sklopiv, aluminijski s običnim ležajem
Za vođenje čeličnog užeta i dupliranje kapaciteta dizalica sve do modela HIT 16.

Nosi-vost u kg	Tip	Užnica ø u mm	Max. uže ø u mm	Ukupna dužina u mm	Težina u kg	Kat. br.
3200	AL-A 32 kN	100	11,2	200	1,2	7410.50.03

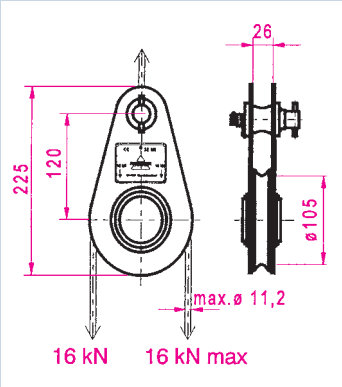

Kolotura ST-A 32 kN

Model: Sklopiv, čelični, s kugličnim ležajem
Za vođenje čeličnog užeta i dupliranje kapaciteta dizalica sve do modela HIT 16.

Nosi-vost u kg	Tip	Užnica ø u mm	Max. uže ø u mm	Ukupna dužina u mm	Težina u kg	Kat. br.
3200	ST-A 32 kN	105	11,2	225	3,5	7410.5S.03

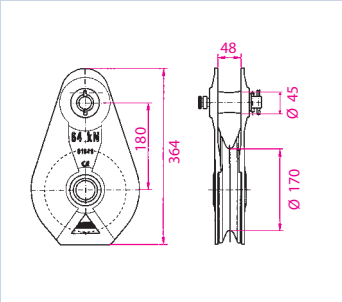

Kolotura AL-A 64 kN

Model: Sklopiv, aluminijski s običnim ležajem
Za vođenje čeličnog užeta i dupliranje kapaciteta dizalica sve do modela HIT 32.

Nosi-vost u kg	Tip	Užnica ø u mm	Max. uže ø u mm	Ukupna dužina u mm	Težina u kg	Kat. br.
6400	AL-A 64 kN	170	16,2	364	4,8	7410.50.06

Kolotura ST-A 64 kN

Model: sklopiv, čelični, kuglični ležaj
Za vođenje užeta i za dupliranje kapaciteta poteznih dizalica ili vitla.

Nosivost u kg	Tip	Užnica ø u mm	Max. uže ø u mm	Ukupna dužina u mm	Težina u kg	Kat. br.
6400	ST-A 64 kN	170	16,2	348	8,05	7410.5S.06

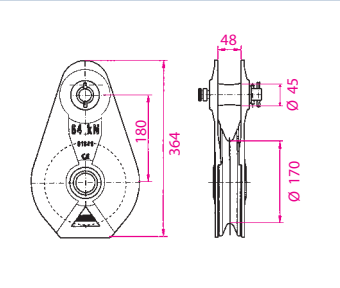

Kolotura AL-A 64 kN

Model: sklopiv, aluminijski, kuglični ležaj, 2 užnice
Za povećanje poteznog kapaciteta dizalice HIT 16 do 4 puta.

Nosivost u kg	Tip	Užnica ø u mm	Max. uže ø u mm	Ukupna dužina u mm	Težina u kg	Kat. br.
6400	AL-A 64 kN	195	11,2	436	7,0	7410.51.06

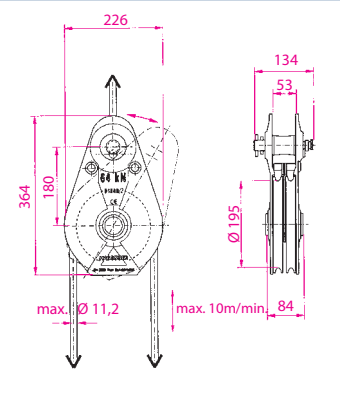

Kolotura AL-A 64 kN

Model: sklopiv, aluminijski, obični ležaj, sa okastim prihvatom
Za povećanje poteznog kapaciteta dizalice HIT 16 do 3 puta.

Nosivost u kg	Tip	Užnica ø u mm	Max. uže ø u mm	Ukupna dužina u mm	Težina u kg	Kat. br.
6400	AL-A 64 kN	170	16,2	365	5,0	7410.52.06

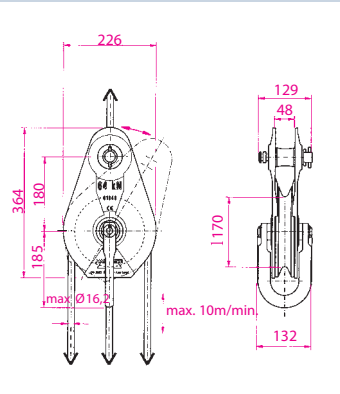

Kolotura ST-A 128 kN

Model: sklopiv, čelični, kuglični ležaj
Za potezne dizalice sa čeličnim užetom do 6,4 tone.

Nosivost u kg	Tip	Užnica ø u mm	Max. uže ø u mm	Ukupna dužina u mm	Težina u kg	Kat. br.
12500	ST-A 128 kN	260	20,0	520	21	7410.5S.12

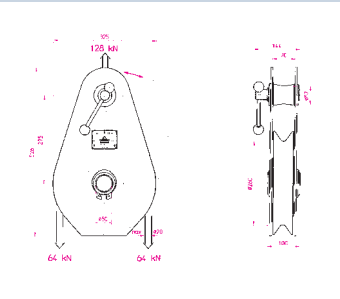

Kolotura ST-A 128 kN

Model: sklopiv, čelični, kuglični ležaj, 2 užnice
Za povećanje poteznog kapaciteta dizalice HIT 32 do 4 puta.

Nosivost u kg	Tip	Užnica ø u mm	Max. uže ø u mm	Ukupna dužina u mm	Težina u kg	Kat. br.
12500	ST-A 128 kN	260	16,2	520	23	7410.5S.13

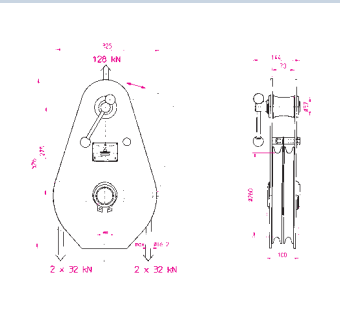

7410.
Aluminijski štitnik s valjcima

HABEGGER Seilzugtechnik ISO 9001 Reg.Nr. 11319

Ovo je lagani i robusan uređaj izrađen od aluminijske slitine. Brzo se i lako primjenjuje zbog toga što ima valjke sa kugličnim ležajevima. U jednostrukoj, dvostrukoj i trostrukoj verziji.
Ovaj štitnik se koristi kada se upravlja poteznim dizalicama i to u slučaju kada je direktno potezanje čeličnog užeta otežano zbog kuteva ili malog radijusa.
Tipična primjena je skretanje užeta oko profila grede (vidi slike).
Može se koristiti i kada nije praktično koristiti standardne koloture.
Ovi štitinci sprječavaju oštećivanje čeličnog užeta i time mu produžuju životni vijek.

Aluminijski štitnik s valjcima jednostruki

Ukupna dužina u mm	Težina u kg	Kat. br.
170	2,0	7410.90.01

Aluminijski štitnik s valjcima dvostruki

Ukupna dužina u mm	Težina u kg	kat. br.
410	4,2	7410.90.02

Aluminijski štitnik s valjcima trostruki

Ukupna dužina u mm	Težina u kg	Kat. br.
650	6,5	7410.90.03

! Jednostruki štitnik se može opteretiti sa12 kN, tj. sa silom od 16 kN je dovoljno imati dva valjka kako bi se uže skrenulo oko kuta od 90 stupnjeva.

7312. Potezna dizalica Tip „Red Pull“

Cijenovno povoljna potezna dizalica!

- Ručna potezna dizalica sa polugom
- Zaštita od preopterećenja
- Neutralna pozicija za izvlačenje neopterećenog užeta
- Aluminijsko kućište otporno na udarce
- U skladu sa UVV BGV D8
- Dolazi sa specijalnim čeličnim užetom sa kukom sa osiguračem na kraju
- Dostupno u kratkom roku (veće dužine užeta na zahtjev)

Nominalni kapacitet u daN	Uže ø u mm	Dužina užeta u m	Pomak užeta po dvostrukom pokretu poluge u mm	Težina bez užeta u kg	Kat. br.
800	8	20	52	6	7312.00.08
1600	11,2	20	55	11	7312.00.16
3200	16	10	28	22	7312.00.32

7542. Kolotura
Laka izvedba sa brončanim ležajem

Nosivost u kg	Za čel. uže ø u mm	Užnica ø u mm	Dužina A u mm	Dužina B u mm	Težina u kg	Item no.
2000	10 - 13	152	409	185	5,4	7542.00.15
3000	13 - 16	203	513	235	8,4	7542.00.20

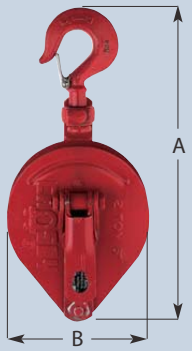

7541. Kolotura
Sklopiva sa bronačnim ležajem

Nosivost u kg	Za čel. uže ø u mm	Užnica ø B u mm	Dužina A u mm	Težina u kg	Kat. br.
2000	8 - 10	76	242	2	7541.00.07
4000	10 - 13	114	356	5	7541.00.11
8000	16 - 19	152	478	12	7541.00.15
8000	16 - 19	203	529	15	7541.00.20
8000	16 - 19	254	581	19	7541.00.25
8000	19	305	653	22	7541.00.30
8000	19	356	691	25	7541.00.35
15000	22	406	810	59	7541.00.40
15000	26	457	842	68	7541.00.45

7501. Kolotura
Jednoredna, sklopiva, s teretnom kukom
Užnica sa brončanim ležajem

Nosivost u kg	Užnica (vanjski ø) D u mm	Za čelično uže ø u mm (max. 1 Em)	Užnica ø u bazi utora u mm	Dužina A u mm	Težina u kg	Kat. br.
500	75	8	62	315	1,5	7501.00.64
1000	100	10	86	355	2,6	7501.00.86
1500	125	13	105	430	4,8	7501.01.05
2000	150	16	126	495	7,4	7501.01.26
3000	178	19	150	555	11,9	7501.01.49

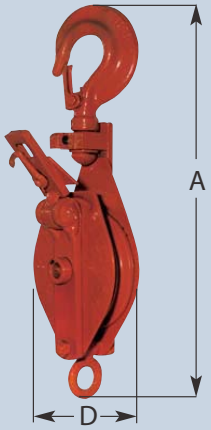

7545. Kolotura sa škopcem
Laka izvedba

Tip	Nosivost u kg	Užnica ø u mm	Dimenzije u mm A	B	C	D	E	F	G	Težina/ kom u kg	Kat. br.
CSY50	250	50	135	58	35	62	22	10	9	0,45	7545.10.05
CSY75	350	75	185	85	40	70	22	11	12	1,10	7545.10.07
CSY100	750	100	240	110	50	100	32	16	14	2,20	7545.10.10

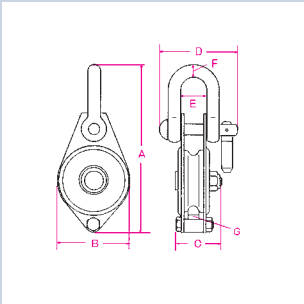

7545. Kolotura
Sa okretnom kukom
Laka izvedba, sklopiva

Tip	Nosivost u kg	Užnica ø u mm	Dimenzije u mm A	B	C	D	E	F	G	Težina/ kom u kg	Kat. br.
CSS50	250	50	180	58	35	60	10	16	9	0,52	7545.00.05
CSS75	350	75	240	85	40	73	15	21	12	1,25	7545.00.07
CSS100	750	100	300	110	50	85	16	27	14	2,30	7545.00.10

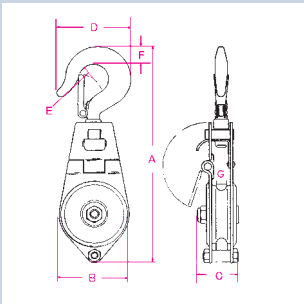

7533. Užnica od pocinčanog čelika, sa kugličnim ležajevima i strojno obrađenim utorima za čelično uže.

Pogonska grupa 1 Em, u skladu sa DIN 15020

7533. Užnica sa kugličnim ležajevima i bočnim pločama

Bočne ploče od čeličnog lima. Ova užnica omogućava zaokretanje užeta u bilo kojem smjeru radi promjene smjera povlačenja.

Pogonska grupa 1 Em, u skladu sa DIN 15020

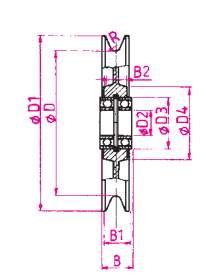

Užnica

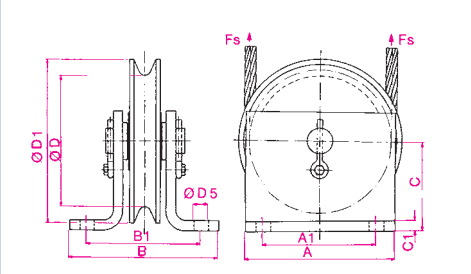

Užnica sa bočnim pločama

Dostupno i u INOX izvedbi!

INOX

7533. Užnica

Nosivost u kg	Max. uže ø (1 Em) u mm	Užnica ø D u mm	Dimenzije u mm								Težina u kg	Kat. br.
			D1	B	B1	B2	D2	D3	D4	R		
500	6	60	85	17,5	21	-	12	28	-	3,2	0,7	7533.00.02
1000	9	90	125	30	30	-	20	47	-	4,8	1,9	7533.00.05
2000	13	135	180	33	38	32	25	52	118	7	5,4	7533.00.10
4000	18	185	240	45	50	44	35	80	165	9,5	12,8	7533.00.20
6400	23	230	300	54	60	52	45	100	202	12,5	24	7533.00.32
10000	27	280	360	67	70	64	60	130	254	15	40	7533.00.50

7533. Užnica sa bočnim pločama

Max. sila užeta FS u daN	Nosivost u kg	Max. uže ø (1 Em) u mm	Dimenzije u mm									Težina u kg	Kat. br.
			A	A1	B	B1	C	C1	D	D1	D5		
250	500	6	80	60	86	66	60	5	60	85	9	1,4	7533.10.02
500	1000	9	110	80	127	97	71	6	90	125	13	3,7	7533.10.05
1000	2000	13	170	130	162	127	95	10	135	180	17	10,2	7533.10.10
2000	4000	18	210	160	216	166	125	15	185	240	21	23,8	7533.10.20
3200	6400	23	270	210	252	192	155	15	230	300	25	44	7533.10.32
5000	10000	27	320	260	294	234	185	20	280	360	32	75	7533.10.50

7514. Užnica za zidna i ručna vitla

Čelično kućište, izrađeno od sivog ljevanog željeza.
Dostupno i u izvedbi sa kugličnim ležajevima.

Kat. br.	7514.00.11	7514.00.15	7514.00.22	7514.00.26	7514.00.31
Užnica ø u mm	115	155	220	260	310
Do užeta ø u mm	10	10	16	18	26
Dozvoljeno opterećenje u t	0,5	1	2	3	5
Veličina bazne ploče u mm	125 x 65	150 x 115	175 x 165	255 x 200	270 x 240
ø rupa za vijke u mm	12	14	17	21	21
Visina do centra osovine u mm	69	85	126	148	184
Ukupna visina u mm	126	163	236	278	339
Težina u kg	1,5	3	6,5	12	23

7515. Okretna jednoredna užnica

Ploča za montažu i okvir užnice od čelika. Užnica (gusnata) sa samopodmazujućim ležajem sa komorom za podmazivanje.

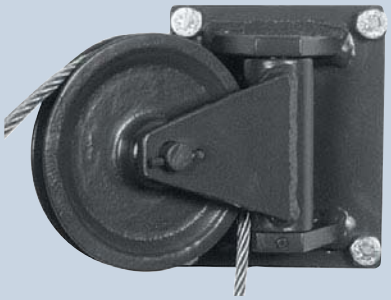

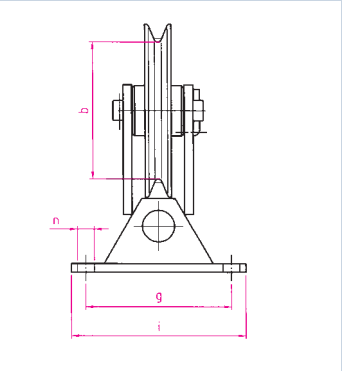

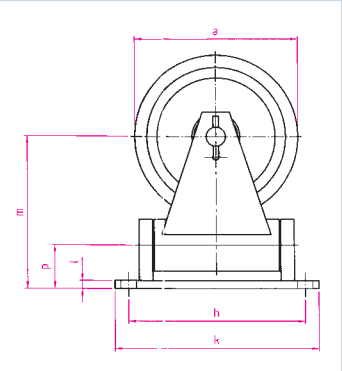

Max. opterećenje užeta (ručni rad) kg*		250	500	750	1000	1500	2000
Max. opterećenje užeta (motorni rad) kg**		125	250	375	500	750	1000
Za uže ø u mm		4-5	5-6	6-8	8-10	10-12	12-14
Dimenzije u mm	Ø a	120	150	190	235	280	325
	Ø b	100	125	160	200	240	280
	g	100	140	140	160	180	220
	h	130	200	210	260	310	330
	i	120	170	170	200	220	270
	k	150	230	240	300	350	380
	l	6	8	10	12	14	16
	m	112	142	165	199	239	227
	Ø n	11,5	11,5	14	18	18	22
	P	32	45	47	59	66	68
Težina u kg		4	6,2	12	19	26,2	47
Kat. br.		7515.00.12	7515.00.15	7515.00.19	7515.00.23	7515.00.28	7515.00.32

* 180° promjena smjera užeta ** 90° promjena smjera užeta

7513. Užnica

Gusnata.
60-325 mm ø: Samopodmazujući ležaj s komorom za podmazivanje
375-470 mm ø: Brončani ležaj sa džepovima za podmazivanje
235 K: Kuglični ležaj

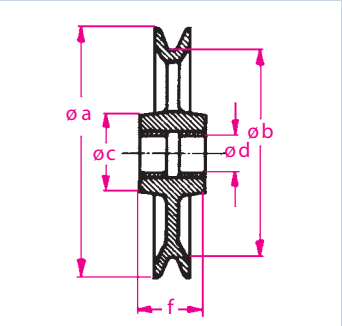

Kat. br.	7513.00.06	7513.00.09	7513.00.12	7513.00.15	7513.00.19	7513.00.23	7513.00.28	7513.00.32	7513.00.37	7513.00.47	7513.0K.23
Užnica ø a u mm	60	90	120	150	190	235	280	325	375	470	235 K
Užnica ø b u mm	48	72	100	125	160	200	240	280	320	400	200
Nosivost u kg	200	300	500	1000	1500	2000	3000	4000	6400	10000	
Širina utora / ø užeta u mm	3	4	5	6	8	10	12	14	16	20	10
Dubina utora u mm	6	9	10	12	15	17	20	22	27	35	17
Provrt za osovinu ø d u mm	8	14	14	22	32	40	50	60	70	70	30
Dužina f u mm	24	32	35	40	42	50	62	70	85	90	37
Promjer ø c u mm	22	32	35	46	62	78	92	108	120	140	85
Nosivost u kg	0,3	0,52	0,85	1,45	2,6	4,5	6,8	10,8	16,5	34,7	4,2

7510. Poliamidna užnica

Kat. br.	7510.00.48	7510.00.60	7510.00.76	7510.01.00	7510.01.50
Užnica ø u mm	48	60/2	76	100/2	150/1
Širina utora u mm	8	9	10	16	25
Dubina utora u mm	4	4	5	12	20
Provrt za osovinu u mm	8	8	11	15	20
Dužina f u mm	15	27	17	27	42
Promjer c ø u mm	17	20	20	38	46
Nosivost u kg	42	50	90	210	410