5090. Škare za rezanje čelične užadi i kablova

Režu glatko i bez gnječenja. Ručke od lagane slitine, obložene plastikom.
Može se koristiti za rezanje čelične užadi, kablova, žice i žičanih mreža.

Tip	Max. kapacitet rezanja ø u mm		Dužina u cm	Težina u kg	Kat. br.
	Čelična užad do 1700 N/mm ^{2}	Električni kablovi sa čeličnom jezgrom (aluminij ili bakar)			
C 7	5	7	19	0,270	5090.00.20
C 9	7	9	32,5	0,750	5090.00.30
C 12	8	12	50	1,500	5090.00.31
C 16	14	16	63	2,300	5090.00.32

Tip C7 Tip C9 Tip C12 Tip C16

5090. Škare za ručno uprešavanje aluminijskih spojnica

Škare za ručno uprešavanje:

Uže ø u mm	Dužina u mm	Težina u kg	Kat. br.
1	625	2,5	5090.00.40
1,5	625	2,5	5090.00.41
2,0	625	2,5	5090.00.42
2,5	625	2,5	5090.00.43
3,0	625	2,5	5090.00.44
3,5	625	2,5	5090.00.45
4	1000	8	5090.00.46
4,5	1000	8	5090.00.47
5	1000	8	5090.00.48
6	1000	8	5090.00.49

Zamjenski alat za škare:

Uže ø u mm	Kat. br.
1	5090.01.40
1,5	5090.01.41
2	5090.01.42
2,5	5090.01.43
3	5090.01.44
3,5	5090.01.45
4	5090.01.46
4,5	5090.01.47
5	5090.01.48
6	5090.01.49

Aluminijske spojnice

Uže ø u mm	Kat. br.
1	T100.54.30
1,2-1,5	T151.20.42
1,6-2,0	T201.60.42
2,5	P500.00.25
3	P500.00.30
3,5	P500.00.35
4	P500.00.40
4,5	P500.00.45
5	P500.00.50
6	P500.00.60
8	P500.00.80
10	P500.01.00
12	P500.01.20

Ovalne Savapress spojnice

Za izrađivanje omči.

Za uže ø u mm	Min. količina narudžbe	Materijal	Pogodne škare za stiskanje	Kat. br.
0,45 - 0,60	100	mjed	T185	TM45.58.65
0,63 - 0,68	100	mjed	T185	TM63.68.65
0,72 - 1,00	100	pocinčani bakar	T185	TK72.10.70
1,2 - 1,5	100	pocinčani bakar	T185 / T188	TK12.15.10
1,8 - 2,0	100	pocinčani bakar	T185 / T188	TK18.20.10
2,5 - 2,8	50	pocinčani bakar	T188	TK25.01.20
3,0	50	pocinčani bakar	T188	TK30.01.90
4,0	50	pocinčani bakar	T188	TK40.02.10
5,0	50	pocinčani bakar	T188	TK50.03.40
6,0	50	pocinčani bakar	T3060	TK60.02.70
6,5 - 7,0	25	pocinčani bakar	T3070	TK70.03.80
8,0	25	pocinčani bakar	T3080	TK80.04.30

CGT0.
Škare za stiskanje ovalnih Savapress spojnica

Spoj izrađen upotrebom ovih škara može izdržati 70% do 100% minimalne prekidne sile užeta. U slučaju korištenja spiralne užadi (1x7,x19) preporuča se koristiti 2 spojnice za izradu omče.

Pogodno za uže fi (mm)	Tip	Dužina u mm	Težina u kg	Oblik stiska	Kat. br.
0,45 - 2,0	T185	220	0,4	heksagonalan	CGT0.01.85
1,2 - 5,0	T188	510	2,27	okrugli	CGT0.01.88
6,0	T3060	465	2,6	okrugli	CGT0.01.91
7,0	T3070	840	6,46	okrugli	CGT0.01.94
8,0	T3080	840	6,46	okrugli	CGT0.01.97

Tip T185

Tip T188

Tip T3060/70/80

Odnosi se na sve škare za stiskanje:
- Čeljusti od slitine čelika
- Ručke obučene u plastiku

Čarapa tip K I

Sa okom ili uprešanom jezgrom

Za brzo i efikasno prihvaćanje užeta, kablova i cijevi, bez oštećivanja, i spajanje na vitlo za vuču u jarcima, cijevima i sl.
(Tip K I- je idealan za upotrebu sa okretnim elementom)

Za uže ø u mm	Ukupna dužina u mm	Dopušteno opterećenje u kN	Jezgra Ø u mm	Težina u kg	Kat. br. sa okom	Kat. br. sa jezgrom
8-15	1400	5,9	18	0,2	1010.10.15	101K.10.15
15-20	1400	9,1	18	0,5	1010.10.20	101K.10.20
20-30	1450	13,2	18	0,7	1010.10.30	101K.10.30
30-40	1450	17,6	18	0,9	1010.10.40	101K.10.40
40-50	1500	17,6	18	1,3	1010.10.50	101K.10.50
50-60	1500	31,2	20	1,8	1010.10.60	101K.10.60
60-70	1750	39,0	24	2,2	1010.10.70	101K.10.70
70-80	1750	39,0	24	2,5	1010.10.80	101K.10.80
80-90	1750	46,8	32	3,3	1010.10.90	101K.10.90
90-100	1750	54,6	32	3,7	1010.11.00	101K.11.00
100-120	1750	62,4	32	4,6	1010.11.20	101K.11.20

Čarapa tip K II

Sa dva oka ili dvije uprešane jezgre

Tip K II se također može koristiti za povlačenje užadi, kablova i cijevi. Uz to ima i dodatnu prednost što se može micati uzduž užeta zbog otvorenog prednjeg kraja, što omogućava bolje namještanje.

Za uže ø u mm	Ukupna dužina u mm	Dopušteno opterećenje u kN	Jezgra Ø u mm	Kat. br. sa 2 oka	Kat. br. sa 2 jezgre
8-15	1400	5,9	16	1020.10.15	102K.10.15
15-20	1400	9,1	16	1020.10.20	102K.10.20
20-30	1450	13,2	18	1020.10.30	102K.10.30
30-40	1450	17,6	18	1020.10.40	102K.10.40
40-50	1500	17,6	18	1020.10.50	102K.10.50
50-60	1500	31,2	20	1020.10.60	102K.10.60
60-70	1750	39,0	20	1020.10.70	102K.10.70
70-80	1750	39,0	24	1020.10.80	102K.10.80
80-90	1750	46,8	28	1020.10.90	102K.10.90
90-100	1750	54,6	30	1020.11.00	102K.11.00
100-120	1750	62,4	30	1020.11.20	102K.11.20

Čarapa tip K N

Sa dva oka ili dvije uprešane jezgre i
sa otvorom sa strane sa strukom za vezanje

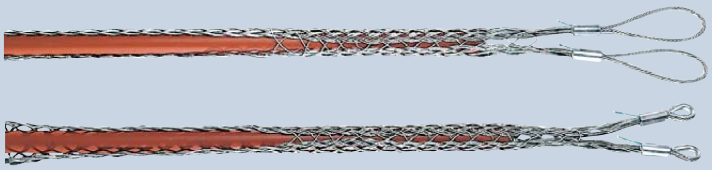

Ovaj tip čarape se može staviti bilo gdje na kabel, čelično uže ili cijev. Nakon što se otovorena strana (prorez) zaveže sa strukom za vezanje čarapa je spremna za upotrebu.

Za uže ø u mm	Ukupna dužina u mm	Dopušteno opterećenje u kN	Jezgra Ø u mm	Kat. br. sa 2 oka	Kat. br. sa 2 jezgre
8-15	1400	5,9	18	102N.10.15	102M.10.15
15-20	1400	9,1	18	102N.10.20	102M.10.20
20-30	1450	13,2	18	102N.10.30	102M.10.30
30-40	1450	17,6	18	102N.10.40	102M.10.40
40-50	1500	17,6	18	102N.10.50	102M.10.50
50-60	1500	31,2	20	102N.10.60	102M.10.60
60-70	1750	39,0	24	102N.10.70	102M.10.70
70-80	1750	39,0	24	102N.10.80	102M.10.80
80-90	1750	46,8	32	102N.10.90	102M.10.90
90-100	1750	54,6	32	102N.11.00	102M.11.00
100-120	1750	62,4	32	102N.11.20	102M.11.20

Čarapa tip K O

Otvorena

Ovaj tip se koristi za spajanje 2 kabela ili užeta. To je komad opreme koji je nužan kod zamjenjivanja elevatroske ili dizališne užadi. Koristiti samo ako ne postoji prevelika torzija na užetu.

Za uže ø u mm	Ukupna dužina u mm	Dopušteno opterećenje u kN	Kat. br.
6-10	1000	2,8	101Z.10.10
8-15	1500	5,9	101Z.10.15
15-20	1500	9,1	101Z.10.20
20-30	1500	13,2	101Z.10.30
30-40	1500	17,6	101Z.10.40
40-50	1500	17,6	101Z.10.50
50-60	1500	31,2	101Z.10.60
60-70	2000	39,0	101Z.10.70
70-80	2000	39,0	101Z.10.80
80-90	2000	46,8	101Z.10.90
90-100	2000	54,6	101Z.11.00
100-120	2000	62,4	101Z.11.20

Čarapa tip K F

Sa uprešanom ili upletenom omčom

Časrape tip K F su posebno pogodne za postavljanje nadzemnih vodova, l(bakreni, aluminijski, čelični kablovi). Trostupanjska mreža osigurava ravnomjernu distribuciju sile. Tip K F-S sa upletenim omčama je idealan za povlačenje preko kolotura ili okretaljki.

Za kabel ø u mm	Za kabel ø u inčima	Ukupna dužina u mm	Dopušteno opterećenje u kN	Kat. br. uprešana omča	Kat. br. upletena omča
6-12	3/8	1000	12	101P.10.12	101S.10.12
11-19	5/8	1150	18	101P.10.20	101S.10.20
17-25	7/8	1250	24	101P.10.25	101S.10.25
24-33	1 1/8	1400	31	101P.10.35	101S.10.35
30-40	1 3/8	1550	42	101P.10.40	101S.10.40
35-45	1 5/8	1700	53	101P.10.45	101S.10.45
45-55	2	1900	66	101P.10.55	101S.10.55

5888. Okretni element

za postavljanje nadzemnih vodova

ø x dužina / širina vilica u mm	Max. sila u kN	Težina u kg	Kat. br.
25 x 110 / 10	10	0,3	5888.25.10
30 x 125 / 12	20	0,5	5888.30.12
35 x 125 / 12	25	0,7	5888.35.12
40 x 150 / 14	35	1,0	5888.40.14
50 x 200 /20	40	2,3	5888.50.20

5889. Krajnja čahura sa okretnim elementom, za užad za vitla

za postavljanje nadzemnih vodova

Za uže ø u mm	Vanjski ø u mm	Max. sila u kN	Težina u kg	Kat. br.
4-5	20	10	0,2	5889.20.05
6-8	26	20	0,3	5889.26.08
6-8	35	30	0,8	5889.35.08
8-9	43	40	1,3	5889.43.09
10-11	43	40	1,3	5889.43.11

Čarape tipovi KH I, KH II, KH I-k, KH II-k, KH I M, KH II M

1H10. -sa jednom omčom
1H20. -sa dvije omče
1H1K. -sa jednom jezgrom
1H2K. -sa dvije jezgre
1H1M. -sa jezgrom, otvorena strana
1H2M. -sa dvije jezgre, otvorena strana

Za kabel ø u mm	Ukupna dužina u mm	Dužina mreže u mm	Dopušteno opterećenje u kN	Kat. br. jedna omča	Kat. br. jedna jezgra	Kat. br. 2 omče	Kat. br. 2 jezgre	Kat. br. otvorena strana, sa jezgrom	Kat. br. otvorena strana, sa 2 jezgre
8-15	300	200	2,0	1H10.10.15	1H1K.10.15	1H20.10.15	1H2K.10.15	1H1M.10.15	1H2M.10.15
15-20	400	250	3,0	1H10.10.20	1H1K.10.20	1H20.10.20	1H2K.10.20	1H1M.10.20	1H2M.10.20
20-30	500	300	4,4	1H10.10.30	1H1K.10.30	1H20.10.30	1H2K.10.30	1H1M.10.30	1H2M.10.30
30-40	600	400	5,9	1H10.10.40	1H1K.10.40	1H20.10.40	1H2K.10.40	1H1M.10.40	1H2M.10.40
40-50	700	500	5,9	1H10.10.50	1H1K.10.50	1H20.10.50	1H2K.10.50	1H1M.10.50	1H2M.10.50
50-60	750	500	10,4	1H10.10.60	1H1K.10.60	1H20.10.60	1H2K.10.60	1H1M.10.60	1H2M.10.60

Čarapa za optičke kablove tip K I-L

Ovaj ekstra fleksibilni tip čarape je pogodan za optičke kablove. Druge izvedbe (tip omče i veličina) su također dostupne.

Za kabel ø u mm	Ukupna dužina u mm	Dozvoljeno opterećenje u kN	Kat. br.
8-15	720	2,9	101L.10.15
15-20	720	4,6	101L.10.20
20-30	950	6,6	101L.10.30
30-40	950	8,8	101L.10.40

5830. Stezaljka

U skladu sa DIN EN 13411-5

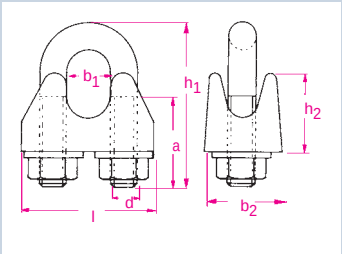

Za promjer užeta ø u mm	Dimenzije u mm							Težina u kg% kom	Kat. br.
	a	b1	b2	d	h1	h2	l		
5,0	13	7	13	M 5	25	13	25	2,08	5830.00.50
6,5	17	8	16	M 6	32	14	30	4,00	5830.00.65
8,0	20	10	20	M 8	41	18	39	8,20	5830.00.80
10,0	24	12	20	M 8	46	21	40	9,20	5830.01.00
12,0	24	14	24	M10	56	25	50	17,10	5830.01.20
13,0	30	15	28	M 12	64	29	55	27,50	5830.01.30
14,0	31	16	28	M12	66	30	59	33,70	5830.01.40
16,0	35	18	32	M 14	76	35	64	43,00	5830.01.60
19,0	36	22	32	M 14	83	40	68	49,00	5830.01.90
22,0	40	24	34	M 16	96	44	74	68,00	5830.02.20
26,0	50	26	38	M 20	111	51	84	117,00	5830.02.60

Korištenje stezaljki:
Prva stezaljka se mora staviti blizu jezgre. Razmak između stezaljki mora biti najmanje za širinu stezaljke. U dijelovi stezaljke moraju biti na neopterećenom dijelu užeta

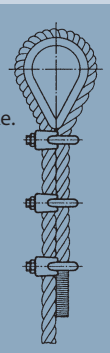

Upute za korištenje stezaljki za čeličnu užad, u skladu sa DIN EN 13411-5 sa spiralnom užadi:
Za sklapanje završetaka užeta sa stezaljkama u skladu sa DIN EN 13411-5 imajte na umu:
1. Povećajte broj stezaljki za 2
2. Povećajte silu zatezanja za veličine do 34 mm za 10%

Nominalna veličina	Sila zatezanja u Nm	Potreban broj stezaljki
5	2	3
6,5	3,5	3
8	6	4
10	9	4
12	20	4
13	33	4
14	33	4
16	49	4
19	68	4
22	107	5

5820. Stezaljka

Lagana izvedba. Materijal: tijelo: mekano ljevano željezo, "U" dio: čelik ST 37.11, pocinčano.

Za promjer užeta ø u mm	Za promjer u inčima	Težina u kg	Kat. br.
3	1/8"	0,011	5820.00.03
5	3/16"	0,016	5820.00.05
6,5	1/4"	0,020	5820.00.06
8	5/16"	0,032	5820.00.08
10	3/8"	0,075	5820.00.10
11	7/16"	0,080	5820.00.11
13	1/2"	0,140	5820.00.13
14	9/16"	0,140	5820.00.14
16	5/8"	0,220	5820.00.16
19	3/4"	0,300	5820.00.19
22	7/8"	0,430	5820.00.22
26	1"	0,500	5820.00.26
30	1 1/8"	0,780	5820.00.30
34	1 1/4"	1,070	5820.00.34
40	1 1/2"	1,130	5820.00.40

5840. Jajolika stezaljka

Materijal: GTW-40, pocinčano

Za promjer užeta ø u mm	Dimenzije u mm					Težina u kg	Kat. br.
	b	d	h1	h2	l		
2	15	M 5	11	13	28	0,020	5840.00.02
3	15	M 5	12	13	28	0,021	5840.00.03
4	20	M 6	14	18	34	0,039	5840.00.04
5	21	M 6	15	18	34	0,040	5840.00.05
6	25	M 6	15	18	35	0,048	5840.00.06

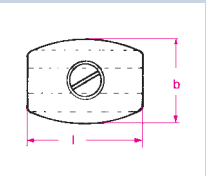

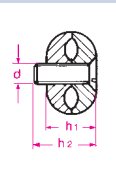

Promjer užeta ø u mm	Dimenzije u mm						Težina u kg%kom	Kat. br.
	b1	b2	d	h1	h2	l2		
2	4	12	M 3,5	5	14	30	0,97	5860.00.02
3	6	14	M 4,0	7	14	35	1,41	5860.00.03
4	8	18	M 5,0	7	18	40	2,45	5860.00.04
5	10	20	M 5,0	8	18	50	2,91	5860.00.05
6	12	24	M 6,0	9	23	60	5,00	5860.00.06
8	17	35	M 8,0	13	25	75	10,63	5860.00.08
10	21	37	M 10,0	16	32	95	17,13	5860.00.10

5860.
Duplex stezaljke

Sa 2 vijka

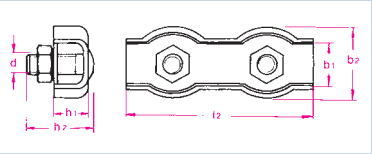

Promjer užeta ø u mm	Dimenzije u mm						Težina u kg%kom	Kat. br.
	b1	b2	d	h1	h2	l1		
2	4	12	M 4	5	14	15	0,46	5850.00.02
3	6	14	M 4	7	14	17	0,72	5850.00.03
4	8	18	M 5	7	18	20	1,27	5850.00.04
5	10	20	M 5	8	18	25	1,46	5850.00.05
6	12	24	M 6	9	23	30	2,52	5850.00.06
8	17	35	M 8	13	25	37	5,42	5850.00.08

5850.
Simplex stezaljka

Sa 1 vijkom,
Materijal ST 37, pocinčano

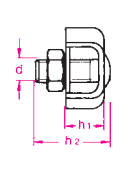

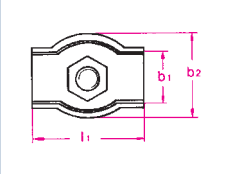

Promjer užeta ø u mm	Dimenzije u mm			Težina u kg	Kat. br.
	RW	c	l		
3	3	6	9	0,004	5950.00.03
4	4	9	13	0,006	5950.00.04
6	6	12	18	0,018	5950.00.06
7	7	14	21	0,027	5950.00.07
9	9	20	29	0,046	5950.00.09
12	12	24	42	0,100	5950.00.12
13	13	26	45	0,126	5950.00.13
16	16	30	49	0,170	5950.00.16
18	18	36	53	0,280	5950.00.18
20	20	36	54	0,295	5950.00.20

5950.
Najlon jezgra

Materijal: Poliamid

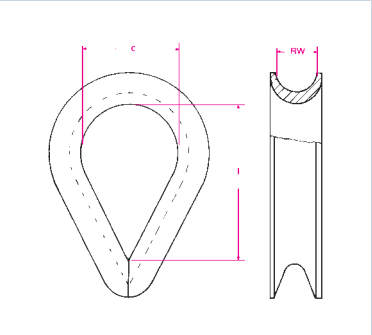

5980.
Puna
jezgra
u skladu sa
DIN 3091

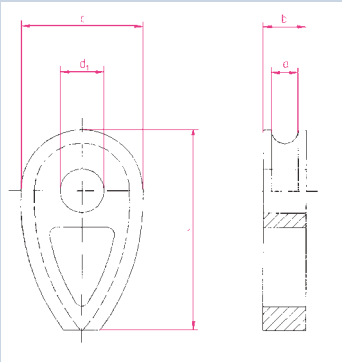

Za promjer užeta ø u mm	Dimenzije u mm					Težina u kg	Kat. br.
	a	b	d1	c	l		
8	9	15,0	14	40	66	0,181	5980.00.08
10	11	17,5	18	50	82	0,318	5980.00.10
12	13	20,0	21	60	98	0,515	5980.00.12
14	14	23,5	25	70	114	0,799	5980.00.14
16	16	26,0	28	80	130	0,895	5980.00.16
18	18	28,5	31	90	145	1,211	5980.00.18
20	20	31,0	35	100	161	1,610	5980.00.20
22	22	33,5	38	110	177	2,110	5980.00.22
24	24	36,0	41	120	193	2,710	5980.00.24
26	26	39,5	44	130	209	3,550	5980.00.26
28	28	42,0	47	140	224	4,200	5980.00.28
32	32	47,0	53	160	256	6,300	5980.00.32
36	36	53,0	59	180	288	8,840	5980.00.36
40	40	58,0	65	200	320	11,000	5980.00.40
44	44	63,0	70	220	352	15,000	5980.00.44
48	48	69,0	76	240	384	20,000	5980.00.48
52	52	74,0	81	260	416	25,000	5980.00.52
56	56	80,0	86	280	448	32,000	5980.00.56
64	64	90,0	95	320	512	46,000	5980.00.64
72	72	101,0	104	360	576	66,000	5980.00.72
80	80	112,0	112	400	640	90,000	5980.00.80

5960.
Jezgra
u skladu sa
DIN EN 13411-1
(bivši
DIN 3090),
vruće
pocinčana

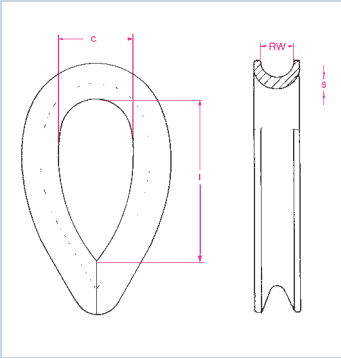

Za promjer užeta ø u mm	Dimenzije u mm				Težina u kg%kom	Kat. br.
	RW	c	l	s		
4	5	10	20	2,1	1,2	5960.00.04
6	7	15	30	2,6	2,8	5960.00.06
8	9	20	40	4,0	5,7	5960.00.08
10	11	25	50	5,0	15,2	5960.00.10
12	13	30	60	6,0	24,0	5960.00.12
14	16	35	70	7,0	38,0	5960.00.14
16	18	40	80	8,0	52,0	5960.00.16
18	20	45	90	9,0	66,0	5960.00.18
20	22	50	100	10,0	88,0	5960.00.20
22	24	55	110	10,0	104,0	5960.00.22
24	26	60	120	11,0	129,0	5960.00.24
26	29	65	130	12,0	260,0	5960.00.26
28	31	70	140	12,0	277,0	5960.00.28
32	35	80	160	14,0	440,0	5960.00.32
36	40	90	180	16,0	460,0	5960.00.36
40	44	100	200	18,0	770,0	5960.00.40
44	48	110	220	20,0	1000,0	5960.00.44
48	53	120	240	22,0	1200,0	5960.00.48
52	57	130	260	25,0	-	5960.00.52
56	62	140	280	25,0	-	5960.00.56

Za promjer užeta ø u mm	Dimenzije u mm				Težina u kg	Kat. br.
	RW	c	l	s		
2,5	3	12	19	1,2	0,005	5910.00.03
3,5	4	13	21	1,2	0,008	5910.00.04
4,0	5	14	23	1,7	0,010	5910.00.05
5,0	6	16	25	2,2	0,016	5910.00.06
6,0	7	18	28	2,2	0,019	5910.00.07
7,0	8	20	32	2,7	0,030	5910.00.08
9,0	10	24	38	2,9	0,047	5910.00.10
11,0	12	28	45	3,2	0,068	5910.00.12
13,0	14	32	51	3,5	0,100	5910.00.14
15,0	16	36	58	3,8	0,145	5910.00.16
16,0	18	40	64	4,2	0,190	5910.00.18
18,0	20	45	72	5,2	0,290	5910.00.20
20,0	22	50	80	5,2	0,320	5910.00.22
22,0	24	56	90	6,2	0,500	5910.00.24
24,0	26	62	99	6,5	0,590	5910.00.26
26,0	28	70	112	7,3	0,820	5910.00.28
28,0	30	75	120	8,0	1,000	5910.00.30
30,0	32	80	128	8,0	1,300	5910.00.32
32,0	34	95	152	8,0	1,600	5910.00.34
34,0	36	100	160	8,0	1,700	5910.00.36
36,0	38	110	176	8,5	1,800	5910.00.38
38,0	40	115	184	10,5	2,750	5910.00.40
40,0	42	120	192	10,5	3,000	5910.00.42
42,0	45	150	240	10,5	3,500	5910.00.45

5910.
Jezgra
slična kao
DIN 6899
oblik B

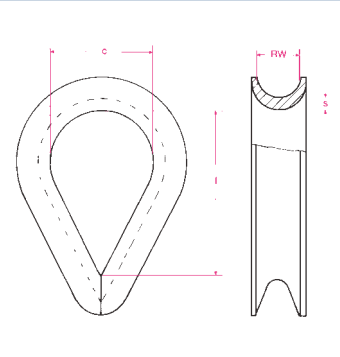

Za promjer užeta ø u mm	Dimenzije u mm				Težina u kg	Kat. br.
	RW	c	l	s		
2,0	2,5	9	20,0	0,5	0,0013	5930.00.02
2,5	3	10	21,5	0,5	0,0015	5930.00.03
3,0	3,5	11	23,5	0,75	0,0021	5930.00.35
3,5	4	12	26,5	0,75	0,0031	5930.00.04
4,0	5	13	28,5	0,75	0,0039	5930.00.05
5,0	6	14	30,0	1,0	0,0066	5930.00.06
6,0	7	15	33,0	1,0	0,0084	5930.00.07
7,0	8	16	35,0	1,0	0,0122	5930.00.08
8,0	9	18	39,0	1,25	0,0188	5930.00.09
9,0	10	20	43,0	1,25	0,0230	5930.00.10
10,0	11	22	47,5	1,5	0,0356	5930.00.11
11,0	12	24	51,5	1,5	0,0370	5930.00.12
12,0	13	26	56,5	1,75	0,0513	5930.00.13
13,0	14	28	61,0	2,0	0,0721	5930.00.14
15,0	16	32	69,5	2,5	0,1103	5930.00.16
16,0	18	35	78,0	3,0	0,168	5930.00.18
18,0	20	40	86,5	3,5	0,244	5930.00.20
20,0	22	44	95,0	4,0	0,343	5930.00.22
24,0	26	48	100,0	4,0	0,430	5930.00.26

5930.
Jezgra
DIN 65457,
pocinčana
(bivši
DIN 6899)
oblik A

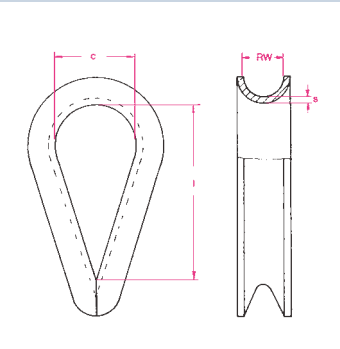

Natezni vijci DIN 1480, standardna dužina, pocinčani

5710. oko-kuka

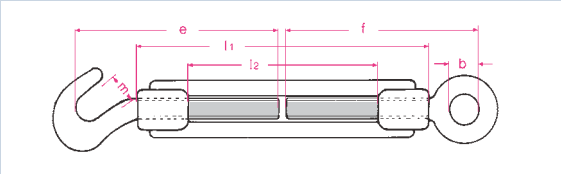

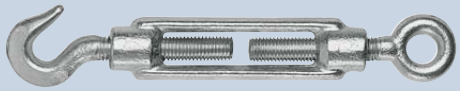

Nominalna veličina	Navoj	Dimenzije u mm						Težina u kg	Kat. br.
		l1	l2	b	e	f	m		
6	M 6	110	86	8,5	85	80	8,5	0,095	5710.00.06
8	M 8	110	80	11	85	84	11	0,165	5710.00.08
10	M 10	125	89	13,5	112	105	13,5	0,29	5710.00.10
12	M 12	125	83	16	117	115	15,5	0,43	5710.00.12
14	M 14	140	96	18	122	122	18,5	0,62	5710.00.14
16	M 16	170	116	22	138	165	19	0,92	5710.00.16
20	M 20	200	132	24	170	167	20,5	1,63	5710.00.20
24	M 24	255	177	27	205	205	26	3,00	5710.00.24
30	M 30	255	165	31	225	255	33	4,60	5710.00.30
36	M 36	295	185	43	255	276	44	7,68	5710.00.36

5711. oko-oko

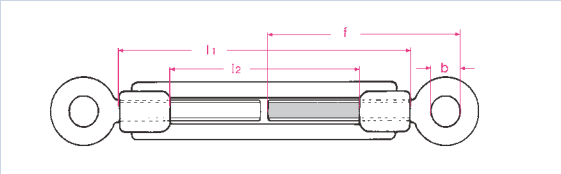

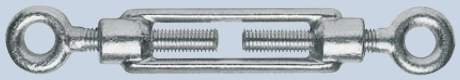

Nominalna veličina	Navoj	Dimenzije u mm						Težina u kg	Kat. br.
		l1	l2	b	e	f	m		
6	M 6	110	86	8,5	85	80	8,5	0,09	5711.00.06
8	M 8	110	80	11	85	84	11	0,155	5711.00.08
10	M 10	125	89	13,5	112	105	13,5	0,27	5711.00.10
12	M 12	125	83	16	117	115	15,5	0,41	5711.00.12
14	M 14	140	96	18	122	122	18,5	0,60	5711.00.14
16	M 16	170	116	22	138	165	19	1,00	5711.00.16
20	M 20	200	132	24	170	167	20,5	1,54	5711.00.20
24	M 24	255	177	27	205	205	26	2,70	5711.00.24
30	M 30	255	165	31	225	255	33	4,35	5711.00.30
36	M 36	295	185	43	255	276	44	7,25	5711.00.36

Natezni vijci sa dugm navojem - otvoreno tijelo

5731. oko-kuka

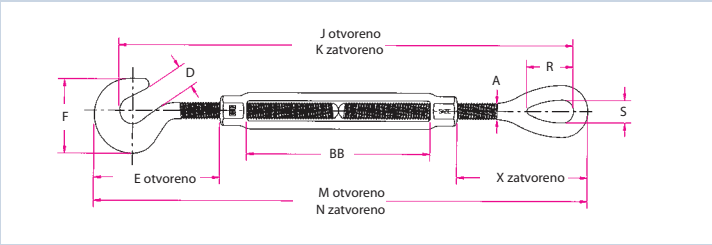

5732. oko-oko

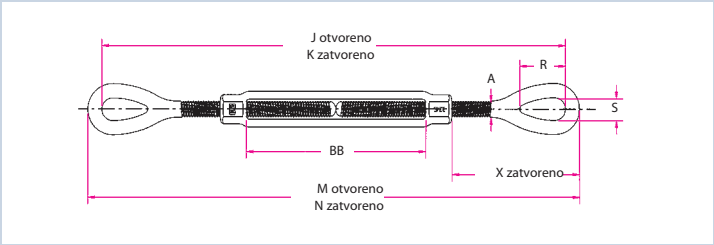

Nominalna veličina u inčima	Nosivost u t*		Dimenzije u mm																Težina u kg	Kat. br.	Kat. br.
	5731.	5732.	A	D	E**	F	J otvoreno		K zatvoreno		M otvoreno		N zatvoreno		R	S	X**	BB			
							5731	5732	5731	5732	5731	5732	5731	5732							
1/4 x 4	0,18	0,23	6,35	11,4	40,4	32,3	198	300	189	198	307	311	205	210	19,8	8,64	44,4	102	0,14	5731.14.04	5732.14.04
5/16 x 4 1/2	0,32	0,36	7,94	12,7	49,3	38,1	221	344	221	230	342	359	241	244	23,9	11,2	53	114	0,21	5731.51.04	5732.51.04
3/8 x 6	0,45	0,54	9,53	14,2	58,0	45,0	279	444	279	292	456	461	303	309	28,5	13,5	64	152	0,34	5731.38.06	5732.38.06
1/2 x 6	0,68	1,00	12,7	16,8	74,5	58,0	316	485	316	332	500	507	347	355	36,6	18,3	82	152	0,73	5731.12.06	5732.12.06
1/2 x 9	0,68	1,00	12,7	16,8	74,5	58,0	392	637	392	408	652	659	423	431	36,6	18,3	82	229	0,83	5731.12.09	5732.12.09
1/2 x 12	0,68	1,00	12,7	16,8	74,5	58,0	485	789	469	485	804	812	502	507	36,6	18,3	82	305	0,94	5731.12.12	5732.12.12
5/8 x 6	1,02	1,59	15,9	21,3	93,5	71,0	355	525	355	373	545	551	393	398	44,5	22,2	99,1	152	1,25	5731.58.06	5732.58.06
5/8 x 9	1,02	1,59	15,9	21,3	93,5	71,0	431	677	431	449	698	703	469	475	44,5	22,2	99,1	229	1,42	5731.58.09	5732.58.09
5/8 x 12	1,02	1,59	15,9	21,3	93,5	71,0	507	830	507	525	850	856	545	551	44,5	22,2	99,1	305	1,59	5731.58.12	5732.58.12
3/4 x 6	1,36	2,36	19,1	24,9	115	85,0	397	569	397	416	596	600	443	448	53	25,4	119	152	1,76	5731.34.06	5732.34.06
3/4 x 9	1,36	2,36	19,1	24,9	115	84,5	492	721	473	492	748	752	519	524	53	25,4	119	229	2,09	5731.34.09	5732.34.09
3/4 x 12	1,36	2,36	19,1	24,9	115	84,5	549	873	549	569	901	905	596	600	53	25,4	119	305	2,46	5731.34.12	5732.34.12
3/4 x 18	1,36	2,36	19,1	24,9	115	84,5	1159	1178	702	721	1205	1210	748	752	54	25,4	119	457	3,29	5731.34.18	5732.34.18
7/8 x 12	1,81	3,27	22,2	28,7	132	96,0	630	897	579	592	938	935	633	630	60,5	31,8	130	305	3,67	5731.78.12	5732.78.12
7/8 x 18	1,81	3,27	22,2	28,7	132	96,0	1188	1202	731	745	1242	1240	785	783	60,5	31,8	130	457	4,51	5731.78.18	5732.78.18
1 x 6	2,27	4,54	25,4	31,8	148	108	630	660	478	507	691	704	538	552	76	36,6	162	152	4,23	5731.10.06	5732.10.06
1 x 12	2,27	4,54	25,4	31,8	148	108	1015	964	630	660	996	1015	691	704	76	36,6	162	305	5,41	5731.10.12	5732.10.12
1 x 18	2,27	4,54	25,4	31,8	148	108	1240	1269	782	812	1300	1314	843	857	76	36,6	162	457	6,35	5731.10.18	5732.10.18
1 x 24	2,27	4,54	25,4	31,8	148	108	1009	1574	935	965	1605	1619	996	1009	76	36,6	162	610	7,82	5731.10.24	5732.10.24
1 1/4 x 12	2,27	6,89	31,8	38,1	183	130	1068	1024	689	719	1068	1081	764	776	90,5	46	196	305	8,62	5731.14.12	5732.14.12
1 1/4 x 18	2,27	6,89	31,8	38,1	183	130	1299	1329	842	872	1373	1386	916	929	90,5	46	196	457	10,4	5731.14.18	5732.14.18
1 1/4 x 24	2,27	6,89	31,8	38,1	183	130	1024	1634	994	1024	1678	1691	1068	1081	90,5	46	196	610	12,3	5731.11.24	5732.11.24
1 1/2 x 12	3,40	9,71	38,1	47,8	212	146	1060	1080	755	775	1136	1143	831	838	103	54	219	305	12,3	5731.11.12	5732.11.12
1 1/2 x 18	3,40	9,71	38,1	47,8	212	146	1364	1384	907	927	1441	1448	983	991	103	54	219	457	14,1	5731.11.18	5732.11.18
1 1/2 x 24	3,40	9,71	38,1	47,8	212	146	1060	1689	1060	1080	1745	1753	1136	1143	103	54	219	610	17	5731.12.24	5732.12.24
1 3/4 x 18	-	12,70	44,5	-	-	-	-	1457	-	1000	-	1534	-	1077	117	60,5	254	457	23,8	5731.13.18	5732.13.18
1 3/4 x 24	-	12,70	44,5	-	-	-	-	1762	-	1153	-	1839	-	1229	117	60,5	254	610	26,3	5731.13.24	5732.13.24
2 x 24	-	16,78	51,0	-	-	-	-	1923	-	1313	-	2011	-	1402	146	68,5	333	610	38,7	5731.20.24	5732.20.24
2 1/2 x 24	-	26,22	63,5	-	-	-	-	1997	-	1387	-	2099	-	1489	165	79,5	350	610	65	5731.21.24	5732.21.24
2 3/4 x 24	-	34,02	70,0	-	-	-	-	2057	-	1448	-	2172	-	1562	178	82,5	387	610	88	5731.23.24	5732.23.24

* Testno opterećenje je dva puta veće od nosivosti. Minimalna prekidna sila je 5 puta veća od nosivosti.

Također dostupni natezni vijci sa 2 vilice.

5733. vilica-oko

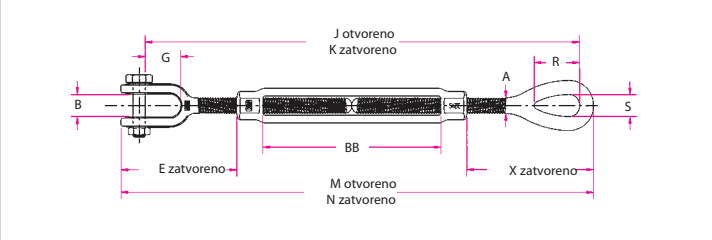

5734. vilica-vilica

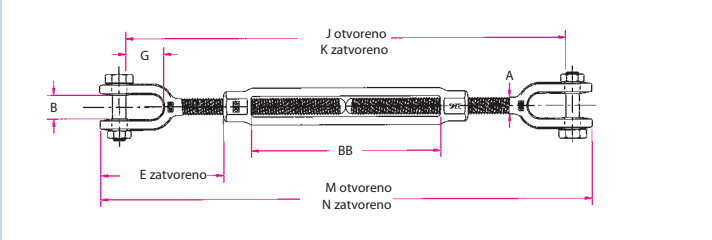

Nominalna veličina u inčima	Nosivost u t*		Dimenzije u mm																Težina u kg		Kat. br.	Kat. br.
	5733	5734	A	B	E**	G	J otvoreno		K zatvoreno		M otvoreno		N zatvoreno		R	S	X**	BB	5733	5734		
							5733	5734	5733	5734	5733	5734	5733	5734								
1/4 x 4	0,23	0,23	6,35	11,4	40,1	15,7	288	277	187	175	307	302	205	201	19,8	8,65	44,5	101	0,14	0,16	5733.14.04	5734.14.04
3/8 x 6	0,54	0,54	9,65	13,7	54,0	22,1	427	410	275	258	451	441	299	289	28,4	13,4	64	152	0,36	0,37	5733.38.06	5734.38.06
1/2 x 6	1,00	1,00	12,7	16,5	70,0	26,9	490	470	312	292	520	508	342	330	36,5	18,2	82	152	0,68	0,71	5733.12.06	5734.12.06
1/2 x 9	1,00	1,00	12,7	16,5	70,0	26,9	642	622	388	368	673	660	419	406	36,5	18,2	82	228	0,78	0,79	5733.12.09	5734.12.09
1/2 x 12	1,00	1,00	12,7	16,5	70,0	26,9	795	775	465	445	825	813	495	483	36,5	18,2	82	304	0,94	1,09	5733.12.12	5734.12.12
5/8 x 6	1,59	1,59	16,0	20,1	89,0	33,3	533	509	349	325	572	562	388	378	44,4	22,3	99	152	1,07	1,23	5733.58.06	5734.58.06
5/8 x 9	1,59	1,59	16,0	20,1	89,0	33,3	686	662	425	401	725	715	464	454	44,4	22,3	99	228	1,44	1,56	5733.58.09	5734.58.09
5 /8 x 12	1,59	1,59	16,0	20,1	89,0	33,3	838	814	501	478	877	867	541	530	44,4	22,3	99	304	1,64	1,77	5733.58.12	5734.58.12
3/4 x 6	2,36	2,36	19,1	23,9	106	38,1	576	546	386	356	625	612	435	422	53	25,4	119	152	1,81	1,86	5733.34.06	5734.34.06
3/4 x 9	2,36	2,36	19,1	23,9	106	38,1	729	699	462	432	777	765	511	498	53	25,4	119	228	2,15	2,48	5733.34.09	5734.34.09
3/4 x 12	2,36	2,36	19,1	23,9	106	38,1	881	851	538	508	930	917	587	574	53	25,4	119	304	2,69	2,98	5733.34.12	5734.34.12
3/4 x 18	2,36	2,36	19,1	23,9	106	38,1	1186	1156	691	660	1235	1222	739	726	53	25,4	119	457	3,18	3,64	5733.34.18	5734.34.18
7/8 x 12	3,27	3,27	22,4	28,7	123	44,5	917	892	567	542	973	967	624	618	60,4	31,7	130	304	3,79	3,71	5733.78.12	5734.78.12
7/8 x 18	3,27	3,27	22,4	28,7	123	44,5	1221	1197	720	695	1278	1272	776	770	60,4	31,7	130	457	4,42	4,89	5733.78.18	5734.78.18
1 x 6	4,54	4,54	25,4	34,0	140	52,5	669	628	466	425	734	713	531	510	76	36,5	162	152	4,05	4,62	5733.10.06	5734.10.06
1 x 12	4,54	4,54	25,4	34,0	140	52,5	974	933	618	577	1039	1018	683	662	76	36,5	162	304	5,08	5,53	5733.10.12	5734.10.12
1 x 18	4,54	4,54	25,4	34,0	140	52,5	1279	1237	771	729	1343	1322	835	814	76	36,5	162	457	6,03	6,87	5733.10.18	5734.10.18
1 x 24	4,54	4,54	25,4	34,0	140	52,5	1583	1542	923	882	1648	1627	988	967	76	36,5	162	609	7,71	8,20	5733.10.24	5734.10.24
1 1/4 x 12	6,89	6,89	31,8	44,5	183	71,5	1050	1012	681	644	1132	1119	763	750	90,5	46	196	304	8,81	9,34	5733.14.12	5734.14.12
1 1/4 x 18	6,89	6,89	31,8	44,5	183	71,5	1354	1317	834	796	1424	1423	916	903	90,5	46	196	457	11	11,2	5733.14.18	5734.14.18
1 1/4 x 24	6,89	6,89	31,8	44,5	183	71,5	1659	1622	986	948	1741	1728	1072	1055	90,5	46	196	609	12,9	12,8	5733.11.24	5734.11.24
1 1/2 x 12	9,71	9,71	38,1	52,3	200	71,5	1105	1054	724	673	1200	1181	819	800	103	54	219	304	13,1	13,9	5733.11.12	5734.11.12
1 1/2 x 18	9,71	9,71	38,1	52,3	200	71,5	1410	1359	876	826	1505	1486	972	953	103	54	219	457	15,9	16,7	5733.11.18	5734.11.18
1 1/2 x 24	9,71	9,71	38,1	52,3	200	71,5	1715	1664	1029	978	1810	1791	1124	1105	103	54	219	609	17,8	18,9	5733.12.24	5734.12.24
1 3/4 x 18	12,70	12,70	44,5	66,0	239	86,0	1407	1356	949	899	1518	1503	1061	1046	117	60,4	254	457	24,4	24,5	5733.13.18	5734.13.18
1 3/4 x 24	12,70	12,70	44,5	66,0	239	86,0	1711	1661	1102	1051	1823	1808	1214	1198	117	60,4	254	609	27,5	28,7	5733.13.24	5734.13.24
2 x 24	16,78	16,78	51,0	66,5	301	93,5	1845	1766	1235	1157	1980	1949	1370	1339	146	68,3	333	609	40,4	42,8	5733.20.24	5734.20.24
2 1/2 x 24	26,22	26,22	63,5	76,5	344	113	1925	1854	1316	1244	2093	2087	1483	1478	165	79	350	609	68	75	5733.21.24	5734.21.24
2 3/4 x 24	34,02	34,02	70,0	92,2	387	106	1978	1899	1369	1289	2172	2172	1562	1562	178	82,5	387	609	83	90	5733.23.24	5734.23.24

* Testna sila je dva puta veća od nosivosti. Minimalna prekidna sila je 5 puta veća od nosivosti.

**zatvoreno

Natezni vijak prema DIN 1478, cijevasto tijelo
Materijal: Tijelo od bešavne čelične cijevi. Kuka, oko i navoji od čelika ST 37, pocinčano.

5721. Oblik B sa 2 navoja

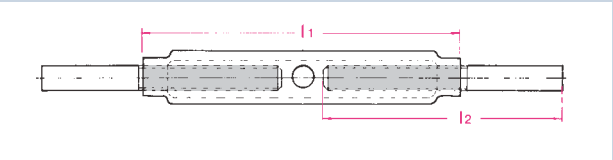

Nominalna veličina	Navoj	Dimenzije u mm						Težina oblik B u kg	Kat. br. sa 2 navoja
		l1	l2	b	e	f	m		
6	M 6	110	120	10	84	75	9	0,155	5721.00.06
8	M 8	110	120	10	85	80	10	0,210	5721.00.08
10	M 10	125	150	13	95	95	11	0,340	5721.00.10
12	M 12	125	150	17	110	100	15	0,490	5721.00.12
16	M 16	170	200	19	140	130	19	1,020	5721.00.16
20	M 20	200	220	24	175	150	22	1,650	5721.00.20
24	M 24	255	260	27	205	190	27	2,760	5721.00.24
30	M 30	255	260	32	225	195	31	3,500	5721.00.30
36	M 36	295	300	39	260	230	44	6,800	5721.00.36
42	M 42	330	350	-	-	-	-	11,660	5721.00.42
48	M 48	355	380	-	-	-	-	15,880	5721.00.48
56	M 56	355	380	-	-	-	-	21,500	5721.00.56
64	M 64	425	420	-	-	-	-	30,800	5721.00.64

5722. Oblik C - sa kukom i okom

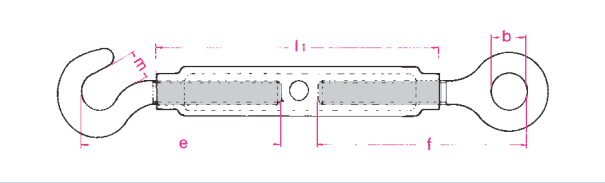

5724. Oblik C - sa 2 oka

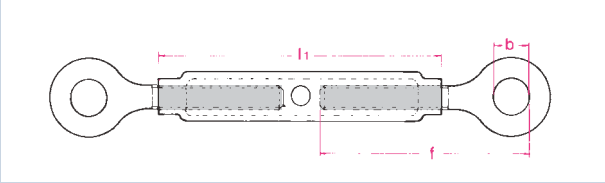

Nominalna veličina	Navoj	Dimenzije u mm						Težina oblik C u kg	Kat. br. sa kukom i okom	Kat. br. sa 2 oka
		l1	l2	b	e	f	m			
6	M 6	110	120	10	84	75	9	0,150	5722.00.06	5724.00.06
8	M 8	110	120	10	85	80	10	0,200	5722.00.08	5724.00.08
10	M 10	125	150	13	95	95	11	0,335	5722.00.10	5724.00.10
12	M 12	125	150	17	110	100	15	0,475	5722.00.12	5724.00.12
16	M 16	170	200	19	140	130	19	0,950	5722.00.16	5724.00.16
20	M 20	200	220	24	175	150	22	1,550	5722.00.20	5724.00.20
24	M 24	255	260	27	205	190	27	2,630	5722.00.24	5724.00.24
30	M 30	255	260	32	225	195	31	3,900	5722.00.30	5724.00.30
36	M 36	295	300	39	260	230	44	6,800	5722.00.36	5724.00.36
42	M 42	330	350	-	-	-	-	-	5722.00.42	5724.00.42
48	M 48	355	380	-	-	-	-	-	5722.00.48	5724.00.48
56	M 56	355	380	-	-	-	-	-	5722.00.56	5724.00.56
64	M 64	425	420	-	-	-	-	-	5722.00.64	5724.00.64

5765. Otvorena čahura za uprešavanje (vilica)

- Iskovano od posebnog čelika, pogodnog za hladno formiranje
- Tvrdoća kontrolirana
- Ovi završetci imaju efikasnost od 100% bazirano na kataloškoj prekidnoj sili čeličnog užeta

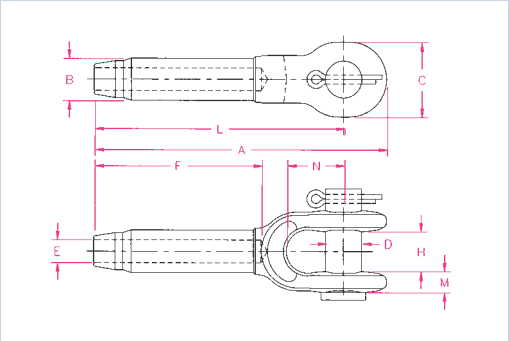

5775. Zatvorena čahura za uprešavanje (oko)

- Iskovano od posebnog čelika, pogodnog za hladno formiranje
- Tvrdoća kontrolirana
- Ovi završetci imaju efikasnost od 100% bazirano na kataloškoj prekidnoj sili čeličnog užeta

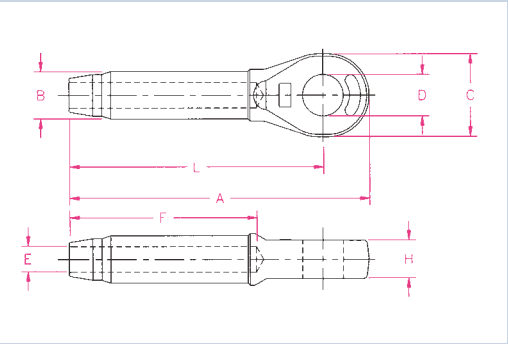

Otvorena čahura

Uže ø u mm	Dimenzije prije uprešavanja u mm										Težina u kg	Kat. br.
	E	F	H	L	M	N	A	B	C	D		
6	6,86	54	17,5	102	9,65	38,1	122	12,7	35,0	17,5	0,24	5765.00.06
8	8,64	81	20,6	135	11,9	44,5	158	19,6	41,1	20,6	0,51	5765.00.08
9-10	10,3	81	20,6	135	11,9	44,5	158	19,6	41,1	20,6	0,57	5765.09.10
11-12	12,3	108	25,4	170	14,3	51,0	198	24,9	50,8	25,4	0,94	5765.11.12
13	13,9	108	25,4	170	14,3	51,0	198	24,9	50,8	25,4	0,94	5765.00.13
14	15,5	135	31,8	206	16,7	57,0	241	31,9	60,3	30,2	2,03	5765.00.14
16	10,4	135	31,8	206	16,7	57,0	241	31,9	60,3	30,2	2,15	5765.00.16
18-20	20,2	162	28,1	254	17,3	70,0	293	39,2	70,0	34,9	3,62	5765.18.20
22	23,8	189	44,5	295	19,1	82,5	340	43,2	79,5	41,3	5,13	5765.00.22
24-26	27,0	216	51,0	340	22,2	95,5	392	50,0	93,5	51,0	8,07	5765.24.26
28	30,2	243	57,0	381	25,4	108	439	57,0	103	57,0	12,5	5765.00.28
32	33,7	270	63,5	419	28,6	122	484	64,1	114	63,5	16,2	5765.00.32
36	36,9	297	63,5	460	28,6	133	531	71,0	127	63,5	19,8	5765.00.36
40	40,0	324	76,0	502	30,2	146	581	78,0	140	70,0	27,1	5765.00.40
44	47,2	378	89,0	584	39,7	171	676	86,0	170	89,0	40,3	5765.00.44
48-52	53,5	432	102	683	50,0	203	799	100	203	95,5	66	5765.48.52
56-57	60,0	490	108	705	65,0	171	832	113	222	108	93	5765.56.57
62-64	67,5	502	108	749	65,0	171	876	125	222	108	103	5765.62.64

Zatvorena čahura

Uže ø u mm	Dimenzije prije uprešavanja u mm								Težina u kg	Kat. br.
	A	B	C	D	E	F	H	L		
6	109	12,7	35,0	19,1	6,86	54	12,7	89	0,17	5775.00.06
8	138	19,6	41,1	22,4	8,64	81	17,0	114	0,35	5775.00.08
9-10	138	19,6	41,1	22,4	10,4	81	17,0	114	0,33	5775.09.10
11-12	175	24,9	50,8	26,9	12,2	105	21,8	146	0,64	5775.11.12
13	175	24,9	50,8	26,9	14,0	107	21,0	146	0,61	5775.00.13
14	219	31,8	60,3	31,8	15,5	134	28,7	184	1,32	5775.00.14
16	219	31,8	60,3	31,8	17,0	134	28,7	184	1,29	5775.00.16
18-20	261	39,4	73,0	36,6	20,3	162	33,3	219	2,22	5775.18.20
22	303	43,2	79,0	42,9	23,9	188	38,1	257	3,00	5775.00.22
24-26	344	50,0	92,0	52,0	26,9	215	44,5	292	4,70	5775.24.26
28	381	57,0	102	58,5	30,2	242	51,0	323	6,60	5775.00.28
32	430	64,0	114	65,0	33,8	270	57,0	365	9,40	5775.00.32
36	473	71,0	127	65,0	36,8	296	57,0	400	12,7	5775.00.36
40	511	78,0	140	71,5	40,1	296	63,5	431	16,3	5775.00.40
44	598	86,0	159	90,5	47,2	323	76,0	508	23,1	5775.00.44
48-52	701	100	184	96,5	54,0	377	82,5	584	40,5	5775.48.52

5570. Čahura za čelično uže, sa spojnicom

Materijal: specijalni čelik otporan na habanje

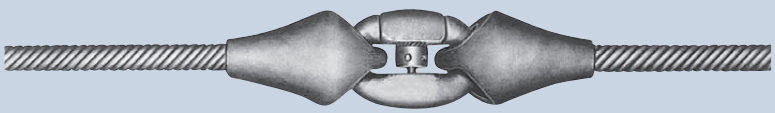

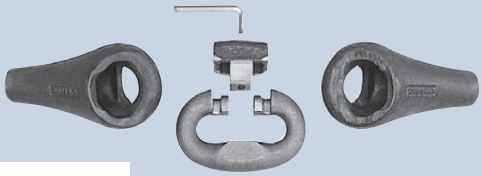

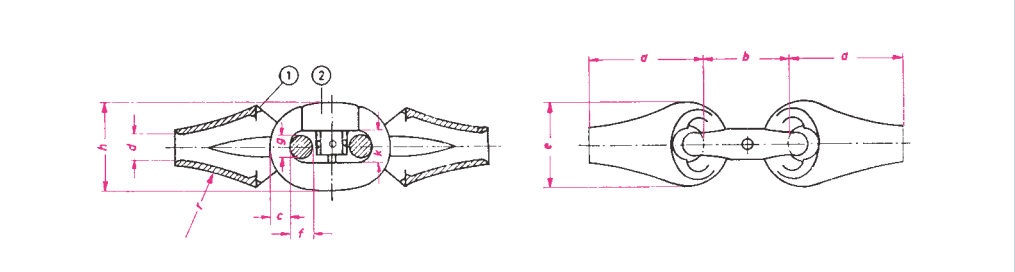

5570. Čahura (1)

Nominalna veličina	Nosivost u kg	Uže ø u mm	Min. ø užnice u mm	Dimenzije u mm						Težina u kg	Kat. br.
				a	d	e	f	g	r		
1	1500	10	315	69,0	12	48	12	11,75	195	0,30	5570.00.01
2	2000	11+12	400	78,5	14	56	15,5	13,75	195	0,42	5570.00.02
3	2500	13+14	450	90,5	16	64	17,5	15,75	220	0,67	5570.00.03
4	3000	15+16	500	102,5	18	70	19,5	17,75	220	0,95	5570.00.04
5	4000	18	560	114,0	20	84	21	19,50	245	1,30	5570.00.05
6	4500	19+20	630	129,0	22	84	23	21,50	310	1,60	5570.00.06
7	6500	22+24	710	140,0	26	100	26	23,50	310	2,40	5570.00.07
8	8000	26	800	158,0	29	100	28	25,50	350	2,60	5570.00.08
9	9000	28	900	171,0	31	120	31	27,50	350	3,60	5570.00.09
10	12500	32	1000	190,0	35	120	32	29,00	445	4,40	5570.00.10
11	14000	35	1120	203,0	37	142	36	31,00	445	6,00	5570.00.11
12	16000	36	1120	225,0	40	142	39	35,00	495	7,50	5570.00.12
13	18000	40	1250	242,0	43	166	43	37,00	555	9,00	5570.00.13
14	21500	44	1400	265,0	47	166	47	41,00	595	11,50	5570.00.14
15	25000	48	1600	286,0	51	166	49	43,00	595	12,50	5570.00.15

5575. Škopac (2)

Nominalna veličina	Nosivost u kg	Uže ø u mm	Min. ø užnice u mm	Dimenzije u mm				Težina u kg	Kat. br.
				b	c	h	k		
1	1500	10	315	48	12	49	14	0,3	5575.00.01
2	2000	11+12	400	56	14	58	18	0,4	5575.00.02
3	2500	13+14	415	64	16	66	20	0,6	5575.00.03
4	3000	15+16	500	72	18	74	22	0,9	5575.00.04
5	4000	18	560	80	20	82	24	1,4	5575.00.05
6	4500	19+20	630	88	22	90	26	1,7	5575.00.06
7	6500	22+24	710	96	24	100	30	2,1	5575.00.07
8	8000	26	800	104	26	106	32	3,1	5575.00.08
9	9000	28	900	112	28	116	34	3,5	5575.00.09
10	12500	32	1000	120	30	124	36	4,8	5575.00.10
11	14000	35	1120	136	33	136	40	6,1	5575.00.11
12	16000	36	1120	144	36	148	44	7,2	5575.00.12
13	18000	40	1250	156	39	162	48	8,8	5575.00.13
14	21500	44	1400	168	42	174	52	11,0	5575.00.14
15	25000	48	1600	180	45	184	54	13,4	5575.00.15

5551.
Okasti vijak u skladu sa DIN 580, pocinčani

Materijal: C15E

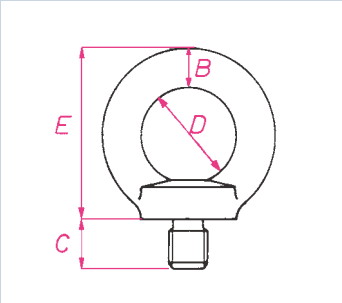

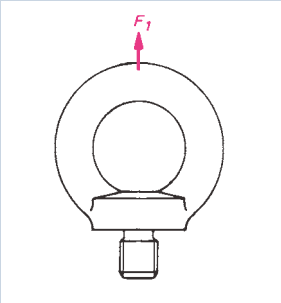

Veličina	Nosivost F1 u kg	Nosivost za 2 okasta vijka pod kutem od 45°	Dimenzije u mm				Kat. br.
			B	C	D	E	
M8	140	100	8	13	20	36	5551.50.08
M10	230	170	10	17	25	45	5551.50.10
M12	340	240	12	20,5	30	53	5551.50.12
M16	700	500	14	27	35	62	5551.50.16
M20	1200	860	16	30	40	71	5551.50.20
M24	1800	1290	20	36	50	90	5551.50.24
M30	3200	2300	24	45	60	109	5551.50.30
M36	4600	3300	28	54	70	128	5551.50.36
M42	6300	4500	32	63	80	147	5551.50.42
M48	8600	6100	38	68	90	168	5551.50.48
M56	11500	8200	42	78	100	187	5551.50.56
M64	16000	11000	48	90	110	208	5551.50.64

5552.
Okasta matica DIN 582, pocinčana

Materijal: C15E

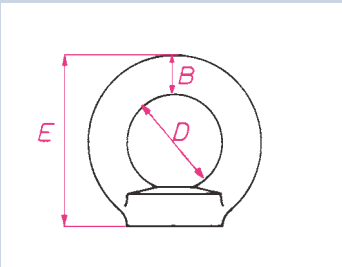

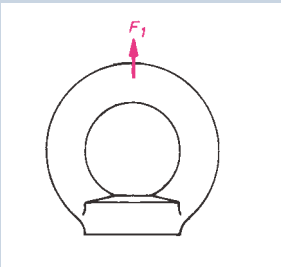

Veličina	Nosivost F1 u kg	Nosivost za 2 okasta vijka pod kutem od 45°	Dimenzije u mm				Kat. br.
			B	C	D	E	
M8	140	100	8	-	20	36	5552.50.08
M10	230	170	10	-	25	45	5552.50.10
M12	340	240	12	-	30	53	5552.50.12
M16	700	500	14	-	35	62	5552.50.16
M20	1200	860	16	-	40	71	5552.50.20
M24	1800	1290	20	-	50	90	5552.50.24
M30	3200	2300	24	-	60	109	5552.50.30
M36	4600	3300	28	-	70	128	5552.50.36
M42	6300	4500	32	-	80	147	5552.50.42
M48	8600	6100	38	-	90	168	5552.50.48
M56	11500	8200	42	-	100	187	5552.50.56
M64	16000	11000	48	-	110	208	5552.50.64

5802. Žabica za potezanje čeličnog užeta

Za čeličnu užad
Kovani čelik, pocinčano
Veličina 4-10 sa okruglim okom
Veličina 16-38 sa ovalnim okom

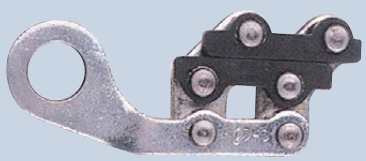

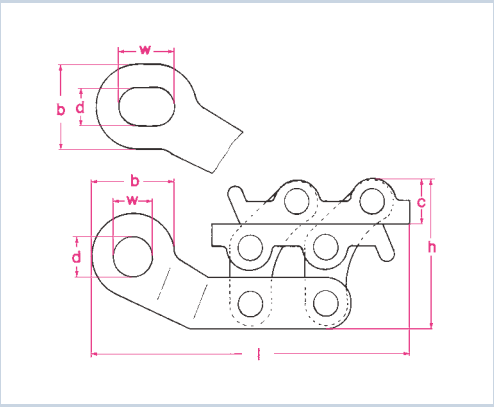

Uže ø u mm	Veličina	Dimenzije u mm						Težina u kg	Kat. br.
		b	c	d	h	l	w		
1-4	4	36	15	19	47-51	124	19	0,25	5802.00.04
3-8	8	47	21	20	76-82	169	20	0,85	5802.00.08
5-10	10	44	24	18	80-88	195	18	1,10	5802.00.10
8-16	16	54	25	30	83-97	245	39	1,80	5802.00.16
12-26	26	62	31	29	107-130	265	38	3,50	5802.00.26
20-36	38	62	36	29	126-153	286	38	6,50	5802.00.38

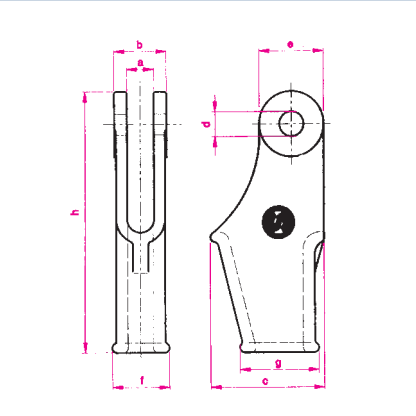

5880. Čahura s klinom u skladu sa DIN 43148

(Veličine za užad ø 12-15 i veće su nestandardne)
Materijal: Tijelo za uže do ø 12-15mm: GTW-40 (ljevano žejezo) u skladu sa DIN 1692. Od užeta ø 16-20mm: GS 60.1 u skladu sa DIN 1681.
Klin: GTW-40 u skladu sa DIN 1692. Svi dijelovi vruće pocinčani.
Veće veličine dostupne na zahtjev.
Nije pogodno za liftove.
Pogodno za dizalice.

Nosivost u kg	Veličina užeta ø u mm	Dimenzije u mm								Težina u kg	Kat. br.
		a	b	c	d	e	f	g	h		
50	2-4	8	15	27	7,5	16	13	16,5	66	0,08	5880.02.04
250	4-5	12	23	37	12	31	23	27,5	108	0,36	5880.04.05
500	6-7	14	26	61,5	14	35	30	39	150	0,75	5880.06.07
500	8	14	26	61,5	14	35	30	39	150	0,69	5880.00.08
500	9-12	14	26	61,5	14	35	30	39	150	0,65	5880.09.12
1000	10-12	17	31	66	17	37	32	47	163	0,82	5880.10.12
1000	12-14	17	31	66	17	37	32	47	163	0,78	5880.12.14
2500	12-15	20	40	99	20	54	44	65	220	2,56	5880.12.15
5500	16-17	24	52	138	25	76	54	89	275	6,30	5880.16.17
5500	16-20	24	52	138	25	76	54	89	275	6,30	5880.16.20
8000	19-20	29	63	138	25	77	67	97	276	7,50	5880.19.20
6800	21-26	30	66	175	33,5	80	69	124	370	12,90	5880.21.26
6800	24-26	30	66	175	33,5	80	69	124	370	12,90	5880.24.26
10000	27-32	37	91	199	48,5	112	82	135	486	27,00	5880.27.32

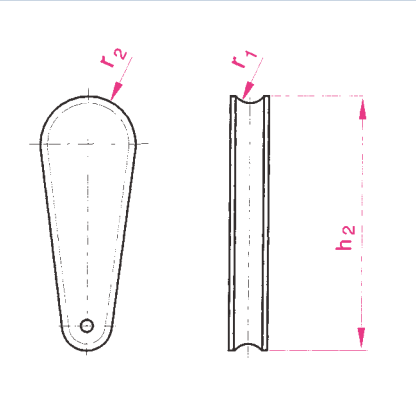

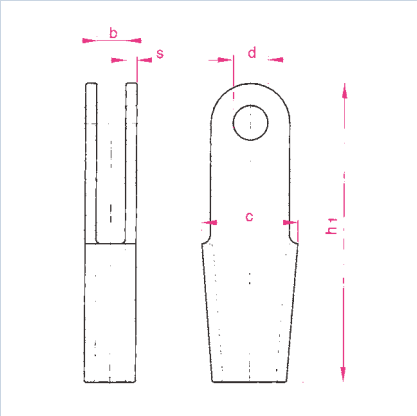

5885. Čahura s klinom u skladu sa DIN 15315

(Veličine 25-40 su nestandardne)
Materijal: Tijelo:
Veličina 5-14: GTW-40 (ljevano željezo) u skladu sa DIN 1692
Veličine 17-20: GTS-25 u skladu sa DIN 1692
Veličine 25-40: E-GS-52 u skladu sa DIN 1692
Klin: Prirodna završna obrada, materijal GG-18 u skladu sa DIN 1691 (pogodno za liftove)

Uže ø u mm	Dimenzije u mm								Težina u kg	Kat. br.
	b	c	d	h1	s	r1	r2	h2		
4-5	12	33	10	110	3	2,5	9,5	68	0,17	5885.00.05
5-6,5	10	35	10	100	4	3,25	9	58	0,21	5885.00.06
6-8	14	45	12	150	4	4	12,5	92	0,50	5885.00.08
9-11	17	60	16	190	6	5,5	16	117	1,04	5885.00.11
12-14	22	78	18	230	8	7	19	141	2,07	5885.00.14
15-17	25	92	22	260	10	8,5	23	162	3,66	5885.00.17
18-20	27	106	25	300	12	10	26	186	5,35	5885.00.20
21-25	32	108	42,5	284	12	13	30	182	6,22	5885.00.25
26-30	38	127	52	335	14*	15	30	180	10,10	5885.00.30
31-35	44	174	55	390	27*	18	34	203	23,64	5885.00.35
36-40	50	189	60	460	29*	21	35	227	33,22	5885.00.40

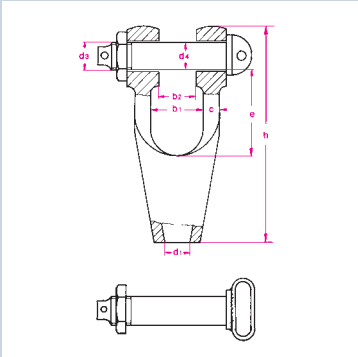

5891. Otvorena čahura za zaljevanje
u skladu sa DIN 83313 Oblik B
bez svornjaka

5892. Otvorena čahura za zaljevanje
u skladu sa DIN 83313 Oblik C
sa svornjakom, maticom i rascjepkom

Materijal: GS-45.1
Finiš: prirodan

Nosivost u kg	Veličina	Za uže ø u mm	Dimenzije u mm							Težina u kg		Kat. br.	Kat. br.
			b1	b2	c	d3	d4	e	h	5891	5892		
1600	1,6	12-14	37	27	12	M20	20	55	147	0,9	1,1	5891.00.16	5892.00.16
2500	2,5	14-18	45	33	14	M24	24	67	175	1,4	1,8	5891.00.25	5892.00.25
3150	3,0	16-20	50	38	16	M27	27	73	195	1,8	2,4	5891.00.31	5892.00.31
4000	4,0	18-22	54	42	18	M30	30	81	212	2,4	3,2	5891.00.40	5892.00.40
5000	5,0	20-24	60	47	20	M36	36	88	237	3,7	5	5891.00.50	5892.00.50
6300	6,0	22-28	67	53	23	M39	39	94	262	5,0	6,7	5891.00.63	5892.00.63
8000	8,0	26-30	73	60	26	M45	45	104	289	7,0	9,5	5891.00.80	5892.00.80
10000	10,0	28-34	80	66	29	M48	48	116	320	10,0	13	5891.01.00	5892.01.00
12500	12,0	32-38	89	73	32	M52	52	130	356	13,0	17	5891.01.25	5892.01.25
16000	16,0	36-44	100	81	35	M60	60	143	397	18,0	24	5891.01.60	5892.01.60
20000	20,0	40-50	110	90	40	M68	68	157	435	23,0	31	5891.02.00	5892.02.00
25000	25,0	44-54	120	100	43	M72x6	72	179	480	31,0	41	5891.02.50	5892.02.50
31500	32,0	50-62	132	110	48	M80x6	80	191	525	42,0	55	5891.03.15	5892.03.15
40000	40,0	58-72	150	125	54	M90x6	90	218	595	60,0	80	5891.04.00	5892.04.00
50000	50,0	61-76	165	140	60	M100x6	100	238	655	80,0	105	5891.05.00	5892.05.00

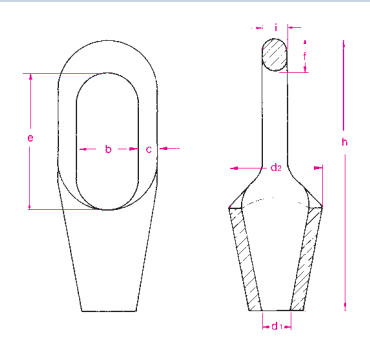

5890. Zatvorena čahura za zaljevanje
u skladu sa
DIN 83313 Oblik A

Materijal: GS-45.1
Finiš: prirodan

Nosivost u kg	Veličina	Za uže ø u mm	Dimenzije u mm								Težina u kg	Kat. br.
			b	c	d1	d2	e	f	h	l		
1600	1,6	12-14	37	12	17	55	76	19	155	15	0,7	5890.00.16
2500	2,5	14-18	45	14	20	62	89	24	182	19	1,2	5890.00.25
3150	3,0	16-20	50	16	22	69	98	26	202	21	1,5	5890.00.31
4000	4,0	18-22	54	18	24	76	106	30	220	24	2,0	5890.00.40
5000	5,0	20-24	60	20	27	85	117	34	245	27	3,1	5890.00.50
6300	6,0	22-28	67	23	30	94	131	38	275	30	4,2	5890.00.63
8000	8,0	26-30	73	26	33	103	143	42	300	33	5,8	5890.00.80
10000	10,0	28-34	80	29	36	112	160	45	330	36	8,0	5890.01.00
12500	12,0	32-38	89	32	40	125	179	51	370	41	11,0	5890.01.25
16000	16,0	36-44	100	35	45	140	200	56	415	46	15,0	5890.01.60
20000	20,0	40-50	110	40	50	156	224	62	460	50	20,0	5890.02.00
25000	25,0	44-54	120	43	55	173	246	69	505	55	27,0	5890.02.50
31500	32,0	50-62	132	48	60	188	270	76	555	61	35,0	5890.03.15
40000	40,0	58-72	150	54	68	212	308	85	630	68	50,0	5890.04.00
50000	50,0	62-76	165	60	75	235	339	94	695	75	67,0	5890.05.00

5471. Kuka za ploče kut nagiba 0°-15°, klasa 80

Nosivost po kuki u kg	Dimenzije u mm A	B	C	D	E	F	Težina u kg	Kat. br.
500	170	80	70	16	50	10	0,8	5471.00.05
1000	210	90	90	20	60	15	1,4	5471.00.10
1500	240	110	105	23	70	15	2,3	5471.00.15
2000	275	125	110	25	80	20	3,4	5471.00.20
3000	380	185	135	35	100	20	7,0	5471.00.30
4000	450	220	145	35	115	25	10,0	5471.00.40
5000	520	260	160	40	130	25	15,0	5471.00.50
6000	580	300	170	45	145	30	20,0	5471.00.60
7500	650	340	180	50	160	30	26,0	5471.00.75

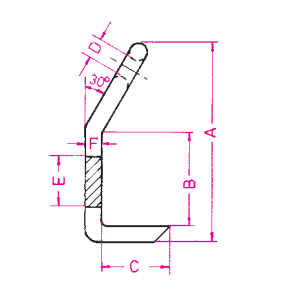

Druge dimenzije dostupne na zahtjev.

Kuke za ploče i račvaste kuke imaju slijedeće posebne karakteristike koje ih razlikuju od običnih kuka:

- Moraju se koristiti u paru
- Indicirani kut nagiba mora biti poštovan jer se inače kuke mogu odvojiti od tereta zbog efekta poluge.
- Za transport dugih i tankih materijala preporuča se raditi sa gredom i sa 4 kuke za ploče ili račvaste kuke.
- Teret mora biti na punoj dosjednoj površini kuke a ne samo na vrhu!

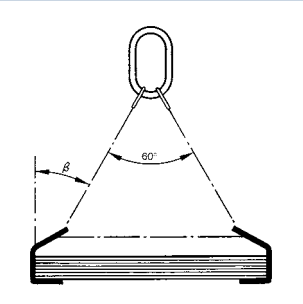

5472. Kuka za ploče kut nagiba 15°-30°, klasa 80

Nosivost po kuki u kg	Dimenzije u mm A	B	C	D	E	F	Težina u kg	Kat. br.
500	200	100	80	16	50	10	1,2	5472.00.05
1000	230	115	90	20	60	15	2,3	5472.00.10
1500	250	125	100	23	70	20	4,0	5472.00.15
2000	280	140	110	25	80	20	5,2	5472.00.20
3000	320	160	130	35	100	25	9,0	5472.00.30
4000	350	175	140	35	120	25	12,0	5472.00.40
5000	380	190	150	40	140	30	19,0	5472.00.50
6000	400	200	160	45	150	30	21,0	5472.00.60
7500	440	220	180	50	160	35	30,0	5472.00.75

Druge dimenzije dostupne na zahtjev.

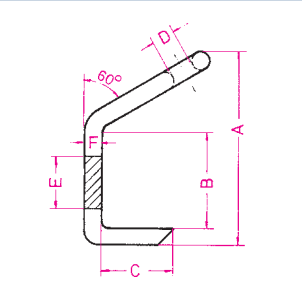

5475. Račvasta kuka kut nagiba 0°-20°, klasa 80

Nosivost po kuki u kg	Dimenzije u mm A	B	C	D	E	Težina u kg	Kat. br.
500	180	50	80	18	150	1,3	5475.00.05
1000	210	60	95	20	170	1,8	5475.00.10
1500	240	70	105	22	200	2,2	5475.00.15
2000	280	80	115	26	220	3,3	5475.00.20
3000	400	120	140	32	320	8,3	5475.00.30
4000	530	160	180	36	420	13,5	5475.00.40
5000	660	200	210	40	520	19,0	5475.00.50
6000	800	250	250	50	640	33,0	5475.00.60
7500	980	300	300	60	760	60,0	5475.00.75

Druge dimenzije dostupne na zahtjev.

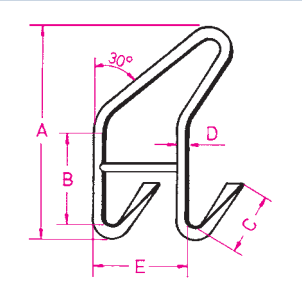

5476. Račvasta kuka kut nagiba 15°-30°, klasa 80

Nosivost po kuki u kg	Dimenzije u mm A	B	C	D	E	Težina u kg	Kat. br.
500	200	100	80	20	170	1,8	5476.00.05
1000	230	115	90	22	200	2,3	5476.00.10
1500	250	125	100	26	220	3,5	5476.00.15
2000	280	140	110	32	240	6,0	5476.00.20
3000	320	160	130	36	280	10,0	5476.00.30
4000	380	190	150	45	320	18,0	5476.00.40
5000	440	220	175	50	380	27,0	5476.00.50
6000	500	250	200	55	430	37,0	5476.00.60
7500	560	280	225	60	490	50,0	5476.00.75

Druge dimenzije dostupne na zahtjev.

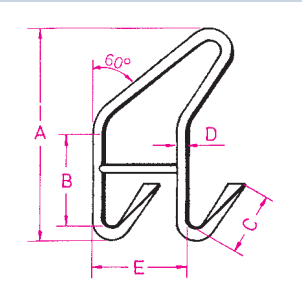

5020. Alka

Materijal: 1.6753, klasa 80
Finiš: crveno obojano

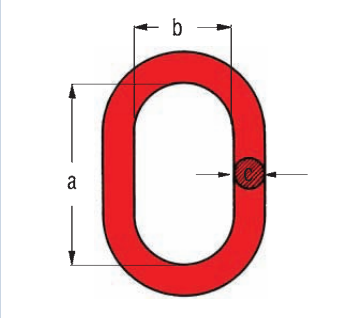

Za priveznice od čel. užeta tip N		Nominalna nosivost u kg	Veličina	Dimenzije u mm			Težina u kg	Kat. br.
1 kraka priveznica ø (promjer)	2 kraka priveznica ø (promjer)			a	b	c		
8, 10	8	1000	6-8	110	60	13	0,34	5020.00.10
12, 14	10	2000	8-8	110	60	16	0,53	5020.00.20
16, 18	12, 14	3200	10-8	135	75	18	0,83	5020.00.32
20, 22	16, 18	5000	13-8	160	90	22	1,45	5020.00.50
24, 26, 28	20, 22	8000	16-8	180	100	26	2,33	5020.00.80
-	24, 26	10000	18-8	200	110	32	3,94	5020.01.00
32	28	15000	22-8	260	140	36	6,16	5020.01.50
36, 40, 44	32	20000	26-8	340	180	45	12,50	5020.02.00

5030. Alka sa prelaznim karikama

3-dijelna, klasa 80.
Za sve tipove 3 i 4-krakih priveznica od čelične užadi, prema prEN 13414.

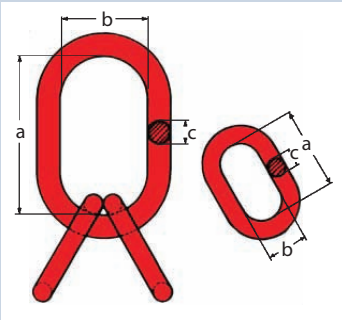

Za priveznice od čel. užeta tip N 3 i 4 -krake (promjer)	Dimenzije u mm		Težina u kg	Kat. br.
	A karika a x b x c	Prelazna karika a x b x c		
8	110 x 60 x 16	110 x 60 x 16	1,6	5030.00.10
10	135 x 75 x 18	110 x 60 x 16	1,9	5030.00.20
12	160 x 90 x 22	135 x 75 x 18	3,2	5030.00.32
14	160 x 90 x 22	135 x 75 x 18	3,2	5030.00.32
16	180 x 100 x 26	160 x 90 x 22	5,4	5030.00.50
18	180 x 100 x 26	160 x 90 x 22	5,4	5030.00.50
20	200 x 110 x 32	180 x 100 x 26	8,7	5030.00.63
22	260 x 140 x 36	200 x 110 x 32	14,0	5030.00.85
24	340 x 180 x 45	300 x 160 x 40	30,0	5030.01.50
26	340 x 180 x 45	340 x 180 x 45	37,5	5030.01.70
28	340 x 180 x 45	340 x 180 x 45	37,5	5030.01.70
32	350 x 190 x 50	340 x 180 x 45	41,8	5030.02.12
36	350 x 190 x 50	340 x 180 x 45	41,8	5030.02.12
40	400 x 200 x 56	400 x 200 x 56	–	–

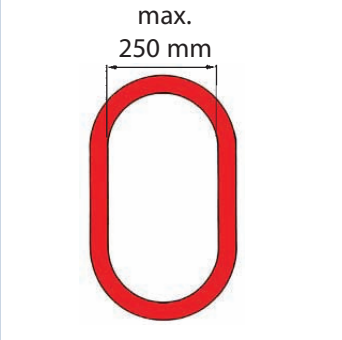

! Alke sa unutarnjom širinom do 250 mm za velike kranske kuke su također dostupne, na zahtjev.
Molimo kod takvog zahtjeva navedite veličinu kranske kuke (širina presjeka kuke izmjerena kod baze kranske kuke).
Nosivosti od 1000 kg do 45000 kg.

5270. Kontejner kuka
Tip CH-3

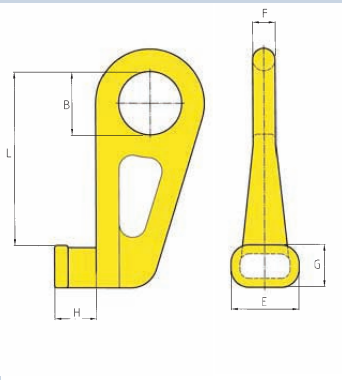

Nosivost u t*	Tip	Dimenzije u mm						Težina u kg	Kat. br.
		L	B	G	H	F	E		
12,5	CH-3 ravna	192	70	47	46	25	75	4,0	5270.01.25
12,5	CH-3 45° lijeva	192	70	47	46	25	75	4,0	5270.L1.25
12,5	CH-3 45° desna	192	70	47	46	25	75	4,0	5270.R1.25

*Faktor sigurnosti 4:1

oprez: CH-3 kuka je pogodna samo za vertikalno dizanje
CH-3 kuka, lijeva i desna, se smiju koristiti samo u paru
Obratite pažnju na kutove nagiba.
Slučajno otkvačivanje nije moguće.

Nosivost u kg	Dimenzije u mm a	b	c	d	Težina u kg	Kat. br.	Kat. br.
130	8	80	25	28	0,07	5430.00.01	5431.00.01
200	10	100	30	35	0,14	5430.00.02	5431.00.02
350	13	130	40	45	0,30	5430.00.03	5431.00.03
500	16	160	50	56	0,57	5430.00.05	5431.00.05
700	18	180	55	63	0,80	5430.00.07	5431.00.07
850	20	200	60	70	1,10	5430.00.08	5431.00.08
1000	22	220	65	77	1,46	5430.00.10	5431.00.10
1400	26	260	80	91	2,42	5430.00.14	5431.00.14
2000	32	320	95	112	4,50	5430.00.20	5431.00.20
2750	36	360	110	126	6,40	5430.00.27	5431.00.27
3500	40	400	120	140	8,80	5430.00.35	5431.00.35
4300	45	450	135	158	12,50	5430.00.43	5431.00.43

Druge veličine također dostupne.

5430. S-kuka

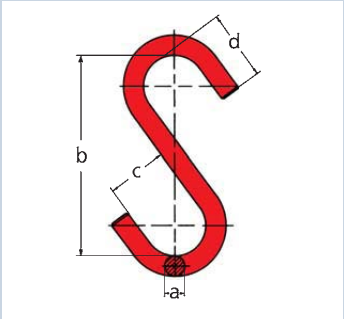

5431. S-kuka sa okom

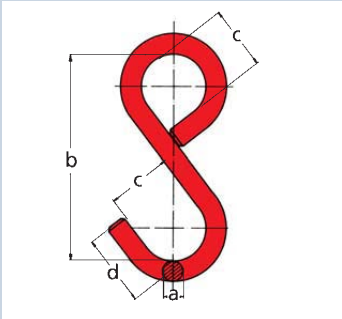

INOX

S-kuke su dostupne i u INOX izvedbi.

Nosivost u kg	Dimenzije u mm l x d Ø	a	m	Težina u kg	Kat. br.
100	40 x 4	7	6	0,010	5140.00.40
120	50 x 5	8	7	0,016	5140.00.50
120	60 x 6	9	8	0,022	5140.00.60
230	80 x 8	12	10	0,067	5140.00.80
350	100 x 10	15	11	0,133	5140.01.00
450	120 x 11	18	16	0,190	5140.01.20
510	140 x 12	20	19	0,250	5140.01.40
600	160 x 13	22	23	0,350	5140.01.60
650	180 x 14	22	33	0,460	5140.01.80
700	200 x 15	24	33	0,490	5140.02.00

Pažnja! Ova kuka se ne smije koristiti za dizanje!

5140. Karabiner kuka

DIN 5299, oblik C, pocinčana

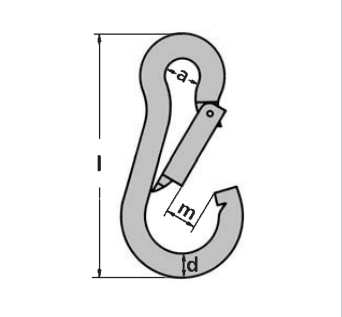

Nosivost u kg	Veličina	Dimenzije u mm d1	d2	f	l	m	Težina u kg	Kat. br.
120	60 x 6	6	9	5	60	8	0,029	5141.00.60
180	70 x 7	7	10	8	70	8	0,046	5141.00.70
230	80 x 8	8	10	8	80	9	0,069	5141.00.80
350	100 x 10	10	15	10	100	12	0,134	5141.01.00
450	120 x 11	11	18	11	120	16	0,190	5141.01.20
510	140 x 12	12	20	13	140	19	0,265	5141.01.40

Pažnja! Ova kuka se ne smije koristiti za dizanje!

5141. Karabiner kuka sa osiguračem

Pocinčana

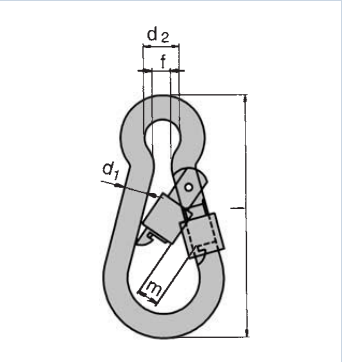

5150. Samozaklopiva kuka BK

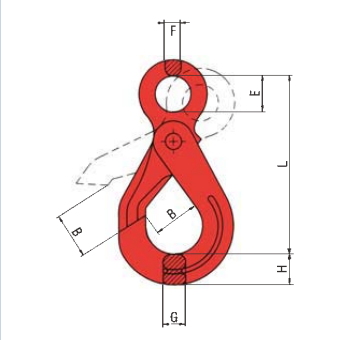

Samozaklopiva kuka.
Materijal u klasi 80. Finiš: obojano crveno.

Nosivost u t	Tip	Dimenzije u mm						Težina u kg	Kat. br.
		L	B	E	F	G	H		
1,1	5/6-8	109	28	22	10	14	19	0,5	5150.00.10
2,0	7/8-8	137	36	25	11	17	23	0,8	5150.00.20
3,2	10-8	168	44	32	13	25	29	1,5	5150.00.32
5,4	13-8	208	54	40	16	28	38	2,8	5150.00.50
8,0	16-8	254	63	50	20	37	49	5,6	5150.00.80
12,5	18/20-8	290	68	60	22	42	57	7,9	5150.01.20
15,0	22-8	320	80	70	24	47	62	11,2	5150.01.50
21,6	26-8	345	100	80	25	50	68	14,5	5150.02.10
25,0	28-8	400	120	90	27	62	81	22,0	5150.02.50

5151. Samozaklopiva kuka OBK

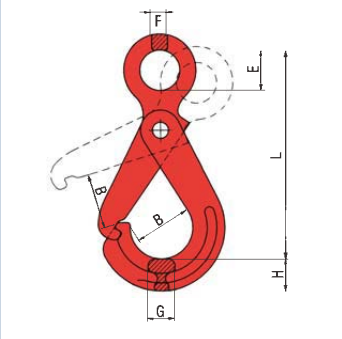

Sa poboljšanim zatvaranjem
(ima utor na tijelu kuke)

Nosivost u t	Tip	Dimenzije u mm						Težina u kg	Kat. br.
		L	B	E	F	G	H		
1,1	OBK-6-8	103	26	22	9	14	18	0,4	5151.00.10
2,0	OBK-7/8-8	129	34	25	10	17	20	0,7	5151.00.20
3,2	OBK-10-8	162	42	32	13	21	25	1,2	5151.00.32
5,4	OBK-13-8	195	50	40	15	26	30	2,0	5151.00.50
8,0	OBK-16-8	237	60	50	19	30	38	4,1	5151.00.80
12,5	OBK-18/20-8	293	73	60	22	37	48	8,2	5151.01.20
15,0	OBK-22-8	335	87	70	24	40	57	11,0	5151.01.50

5190. Samozaklopiva okretna kuka BKL

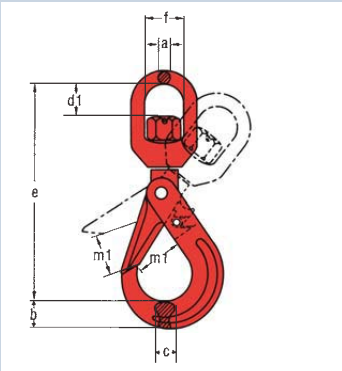

Materijal u klasi 80.
Finiš: obojano crveno.

Nosivost u t	Veličina	Dimenzije u mm							Težina u kg	Kat. br.
		a	b	c	d1	e	f	m1		
1,12	BKL-6-8	11	21	15	23	149	33	28	0,6	5190.00.10
2,0	BKL-7/8-8	12	23	17	27	183	36	37	1,1	5190.00.20
3,15	BKL-10-8	15	30	21	36	218	42	44	2,0	5190.00.32
5,3	BKL-13-8	19	39	30	47	280	48	54	3,8	5190.00.50
8,0	BKL-16-8	22	49	37	67	343	61	62	7,1	5190.00.80
12,5	BKL 18/20-8	26	56	42	80	367	74	69	10,8	5190.01.25

5210. Otvorena (kontejner) kuka

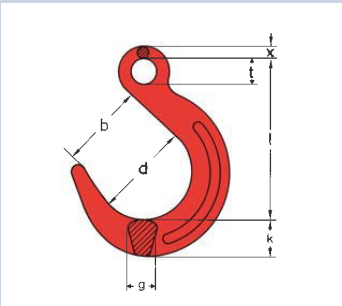

Materijal: u klasi 80.
Finiš: obojano crveno.

Nosivost u t	Veličina	Dimenzije u mm						Težina u kg	Kat. br.
		b	g	k	l	x	t		
2,0	2	63	18	26	126	11	25	0,64	5210.00.20
3,2	3,2	76	23	30	150	14	32	1,1	5210.00.32
5,0	5	90	32	38	182	18	40	2,3	5210.00.50
8,0	8	102	40	45	215	22	50	3,8	5210.00.80
12,5	12,5	114	46	50	247	26	60	6,0	5210.01.25
20,0	26-8	136	72	80	305	34	52	21,6	5210.02.00
32,0	32-8	152	83	93	327	38	60	28,0	5210.03.20

Ovaj tip kuke ima znatno veći otvor kuke ali nema osigurač.
Stoga se smije koristiti samo tamo gdje nije moguće slučajno otkvačivanje tereta!
Nije za dizanje tereta iznad osoblja!
Nije u sakldu sa EEC Machinery Directive 89/392 EWG I/4.4.1

5180.
Kuka sa osiguračem

Materijal: 1.0412
Obojana u crveno.
Pocinčani osigurač.
Veličina utisnuta u kuku.

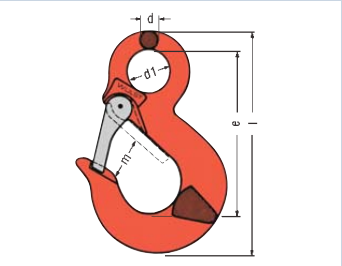

Nosivost u kg	Veličina	Dimenzije u mm					Težina u kg	Kat. br.
		d1	d	l	m	e		
500	0,5	25	13,5	130	20	93	0,5	5180.00.05
630	0,63	26	10	133	22	95	0,6	5180.00.06
1000	1	27	13	147	24	105	0,8	5180.00.10
1250	1,25	28	13	149	24	109	0,9	5180.00.12
1600	1,6	28	14	160	28	115	1,0	5180.00.16
2000	2	32	14	169	29	123	1,1	5180.00.20
2500	2,5	34	16	190	34	137	1,5	5180.00.25
3200	3,2	34	17	195	34	138	1,6	5180.00.32
4000	4	40	20	227	40	164	2,8	5180.00.40
5000	5	50	23	255	45	188	3,6	5180.00.50
6300	6,3	52	24	288	50	213	4,5	5180.00.63
8000	8	54	26	299	57	216	5,4	5180.00.80
10000	10	60	34	329	61	234	8,1	5180.01.00

5186/5187.
Okretna kuka sa osiguračem

Sa većim otvorom i ekstra jakim osiguračem.
Materijal: 1.6541, proizvedeno u skladu sa DIN 5691
Obojano crveno.
Osigurač pocinčani.

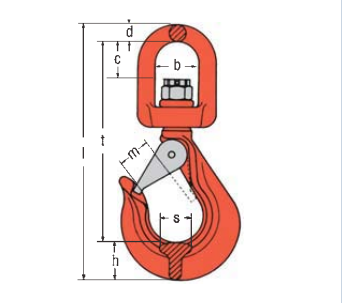

Nosivost u kg	Veličina	Dimenzije u mm								Težina u kg	Kat. br. (Sa kugličnim ležajem.)	Kat. br. (Sa običnim ležajem.)
		b	c	m	h	t	l	d	s			
1120	6 - 8	34	25	19	27	137	177	13	21	0,6	5186.00.10	5187.00.10
1500	7 - 8	36	31	24	30	160	205	15	27	1,2	5186.01.16	5187.01.16
2000	8 - 8	38	31	28	32	178	226	16	30	1,4	5186.00.20	5187.00.20
3150	10 - 8	42	33	33	42	200	260	18	31	2,5	5186.00.32	5187.00.32
5300	13 - 8	64	55	44	47	281	352	23	42	5,5	5186.00.50	5187.00.50

5188.
Kuka sa osiguračem
Tip SHS (sa navojem)

Sa osiguračem, obojana u crveno, sa navojem.

Ovakav tip kuke se smije opteretiti samo direktno vertikalno (ili horizontalno). Za vrijeme sklapanja ne smije se previše opteretiti navoj.

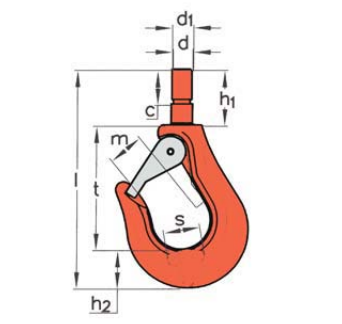

Nosivost u kg	Veličina	Navoj d	Dimenzije u mm								Težina u kg	Kat. br.
			l	t	c	h1	h2	s	m	d1		
1120	6-8	M12	140,0	75	25,0	37,0	27	21	19	12,7	0,4	5188.00.11
1500	7-8	M14	161,5	89	24,5	39,5	30	27	24	15,0	0,8	5188.00.15
2000	8-8	M16	180,0	101	28,7	46,0	32	30	28	17,0	0,9	5188.00.20
3150	10-8	M20	210,0	116	33,0	51,0	42	31	33	21,3	1,5	5188.00.32
5300	13-8	M24	275,0	152	49,1	75,0	47	42	44	25,5	3,3	5188.00.50

5320.
Zavariva kuka

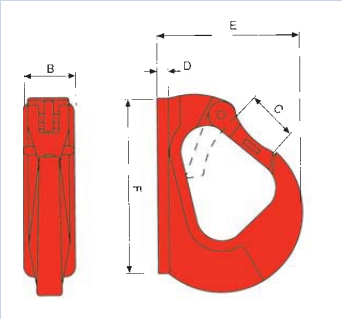

Primjene:
Hidraulični ekskavatori,
grede za dizanje.

Nosivost u kg	Dimenzije u mm					Težina u kg	Kat. br.
	B	C	D	E	F		
1000	25	24	6	76	90	0,4	5320.00.10
3000	35	29	8	105	130	1,25	5320.00.30
5000	45	37	10	132	160	2,35	5320.00.50
8000	50	47	10	138	170	3,6	5320.00.80
10000	50	34	9	133	172	3,7	5320.01.00

5160.
Kuka sa okom (s osiguračem)

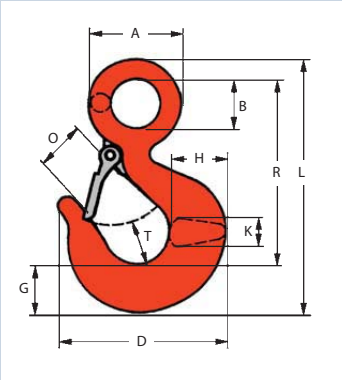

Materijal: SAE 8620
Obojana crveno.

Nosivost u kg	Veličina	Dimenzije u mm											Težina u kg	Kat. br.
		A	B	D	E	G	H	K	L	R	T	O		
1250	1,25	37,5	19,1	73	24	19	20,5	16	110	82	20,5	22	0,26	5160.00.12
1600	1,6	44,5	23	81	26	21,5	24	18	125	93	20,5	24,5	0,31	5160.00.16
2500	2,5	52	28,6	92	27	25,5	29,5	22	141	104	21,5	25,5	0,50	5160.00.25
3200	3,2	61	32	104	31	28,5	33,5	24	163	119	30	28,5	0,84	5160.00.32
5400	5,4	75	40	125	38	36,5	41,5	33	201	146	35	34	1,69	5160.00.54
8000	8	97	51	165	48	46	52	43	256	187	45	43	3,72	5160.00.80
11500	11,5	119	62	192	57	57	67	48	316	230	54	52	6,50	5160.01.15
16000	16	137	72	221	64	66	75	56	354	256	65	57	9,50	5160.01.60
22000	22	168	89	279	86	76	89	68	434	318	73	76	17,00	5160.02.20

5170.
Okretna kuka sa osiguračem

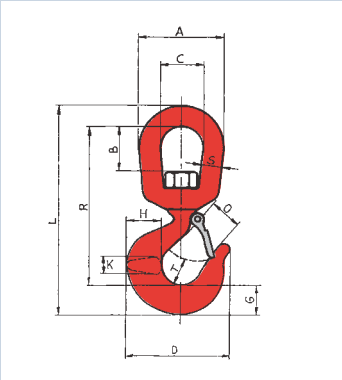

Materijal: SAE 8620
Obojana crveno.

Nosivost u kg	Veličina	Dimenzije u mm										Težina u kg	Kat. br.
		A	B	C	D	E	L	O	R	S	T		
1250	1,25	50,8	23,8	31,8	73,0	23,9	141	22,3	114	9,53	20,6	0,34	5170.00.12
1600	1,6	63,5	33,3	38,1	81,0	26,2	168	24,6	134	12,70	20,6	0,57	5170.00.16
2500	2,5	76,2	41,3	44,5	92,0	27,0	194	25,4	153	15,90	21,4	1,02	5170.00.25
3200	3,2	76,2	39,7	44,5	104,0	31,0	206	28,6	162	15,90	30,2	1,17	5170.00.32
5400	5,4	88,9	44,5	51,0	125,0	38,1	244	34,1	188	19,10	34,9	2,22	5170.00.54
8000	8	114,3	59,0	64,0	165,0	47,6	315	42,9	244	25,40	45,2	4,67	5170.00.80
11500	11,5	127,0	60,0	70,0	192,0	57,0	368	52,0	283	28,60	54,0	7,37	5170.01.15
16000	16	142,9	68,0	79,0	221,0	64,0	403	57,0	306	31,80	65,0	10,60	5170.01.60
22000	22	177,8	106,0	102,0	279,0	86,0	535	76,0	421	38,10	73,0	22,60	5170.02.20

5310.
Choker kuka

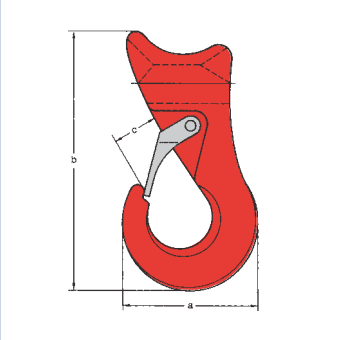

Materijal: 25CrMo4.
Obojana crveno.

Nosivost u kg	Veličina	Za uže ø u mm	Dimenzije u mm			Težina u kg	Kat. br.
			a	b	c		
1250	1,25	9-13	70	128	19	0,7	5310.00.12
2000	2,00	14-16	80	147	22	1,0	5310.00.20
3000	3,00	17-19	103	174	30	1,8	5310.00.30
5000	5,00	20-26	133	210	40	3,4	5310.00.50

Okretaljke sa kugličnim ležajevima

- Pogodne za često okretanje pod teretom
- Sve okretaljke su individualno testirane i dolaze sa atestom
- Sve kuke dolaze s osiguračem
- Sve vilice imaju svornjak, maticu i rascjepku
- Nije namjenjeno za korištenje na kukama za rušenje

5501. Okretaljka sa okom i kukom

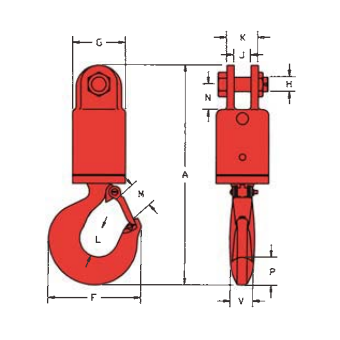

5502. Okretaljka sa 2 vilice

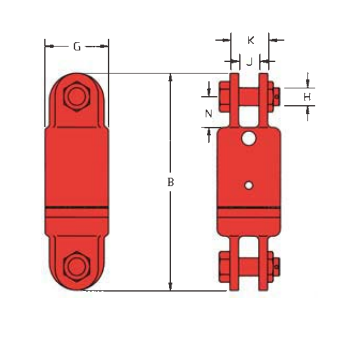

5503. Okretaljka sa vilicom i okom

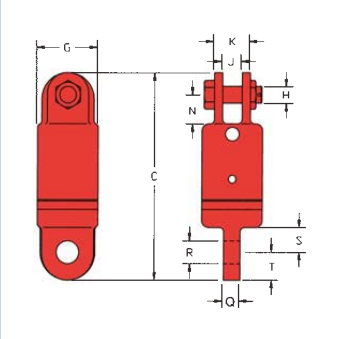

5504. Okretaljka sa okom i vilicom

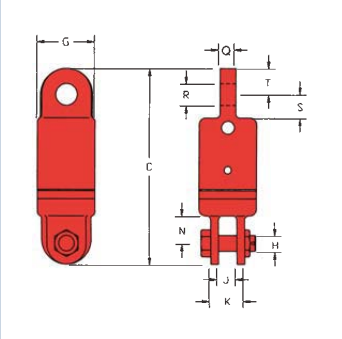

5505. Okretaljka sa 2 oka

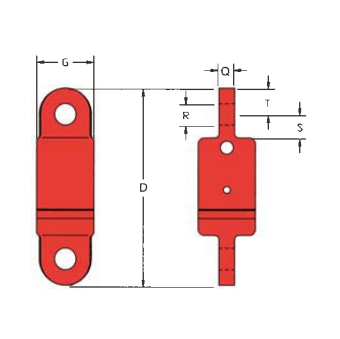

5506. Okretaljka sa okom i kukom

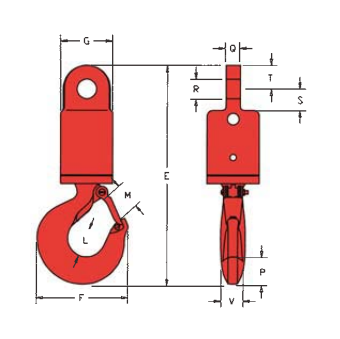

	vilica - kuka		2 vilice		vilica - oko		oko-vilica		2 oka		Oko i kuka	
Nosivost u t	Težina u kg	Kat. br.	Težina u kg	Kat. br.	Težina u kg	Kat. br.	Težina u kg	Kat. br.	Težina u kg	Kat. br.	Težina u kg	Kat. br.
3	4,31	5501.00.30	4,20	5502.00.30	4,08	5503.00.30	4,08	5504.00.30	3,86	5505.00.30	4,08	5506.00.30
5	7,48	5501.00.50	6,46	5502.00.50	6,12	5503.00.50	6,24	5504.00.50	5,56	5505.00.50	6,92	5506.00.50
8,5	15,20	5501.00.85	13,27	5502.00.85	13,27	5503.00.85	13,15	5504.00.85	13,27	5505.00.85	14,51	5506.00.85
10	21,21	5501.01.00	20,75	5502.01.00	19,73	5503.01.00	19,96	5504.01.00	19,05	5505.01.00	20,64	5506.01.00
15	33,45	5501.01.50	33,45	5502.01.50	28,46	5503.01.50	27,67	5504.01.50	27,67	5505.01.50	33,57	5506.01.50
25	63,50	5501.02.50	63,50	5502.02.50	61,23	5503.02.50	61,23	5504.02.50	58,97	5505.02.50	61,23	5506.02.50
35	99,79	5501.03.50	70,31	5502.03.50	68,04	5503.03.50	68,04	5504.03.50	65,77	5505.03.50	97,52	5506.03.50
45	113,40	5501.04.50	106,59	5502.04.50	102,06	5503.04.50	102,06	5504.04.50	97,52	5505.04.50	122,17	5506.04.50

Inidividualnno testirano na silu 2 puta veću od nosivosti. Minimalna sila kidanja je 5 puta veća od nosivosti.

Nosivost	Uže ø	Dimenzije u mm																		
u t	u mm	A	B	C	D	E	F	G	H	J	K	L	M	N	P	Q	R	S	T	V
3	13	289	236	237	239	291	125	70	19,1	22,4	41,2	35,1	34,0	33,3	36,6	19,1	26,2	28,5	31,8	28,5
5	16	338	262	256	249	332	165	76	22,4	25,4	57,0	45,2	42,9	41,2	46,0	25,4	32,5	31,8	31,8	35,1
8,5	19	418	321	311	302	408	192	102	25,4	39,6	71,5	54,0	52,5	54,0	57,0	31,8	35,8	41,2	38,1	41,2
10	22	501	425	409	394	485	221	114	38,1	44,5	86,0	65,0	57,0	89,0	66,0	42,9	42,9	70,0	47,8	49,3
15	26	559	435	525	416	549	279	127	38,1	44,5	86,0	73,0	76,0	89,0	76,0	49,3	51,5	70,0	54,0	60,5
25	-	680	527	546	565	699	346	152	51,0	51,0	117	87,5	92,0	94,0	93,0	57,0	58,5	98,5	60,5	76,0
35	-	760	527	546	556	780	357	165	51,0	51,0	117	98,5	95,5	94,0	116	57,0	58,5	98,5	60,5	81,0
45	-	891	641	657	673	907	392	178	57,0	63,5	127	121	108	102	129	63,5	64,5	102	76,0	82,5

5470. Kuka za ploče (lagana)

Nosivost u kg	Tip	Dužina u mm	Širina u mm	Debljina u mm	Svornjak Ø u mm	Težina u kg	Kat. br.
1000	CSPH 1	176	80	36	7	0,425	5470.00.10

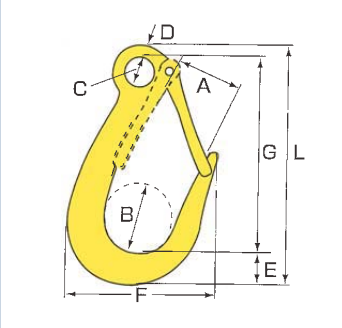

5240. Ljevaonička kuka sa osiguračem

Nosivost u kg	Tip	Dimenzije u mm								Težina u kg	Kat. br.
		A	B	C	D	E	F	G	L		
1500	WHS 1,5	62	65	25	11	28	148	175	214	1,2	5240.00.15
3000	WHS 3	73	80	32	14	33	164	216	263	2,3	5240.00.30

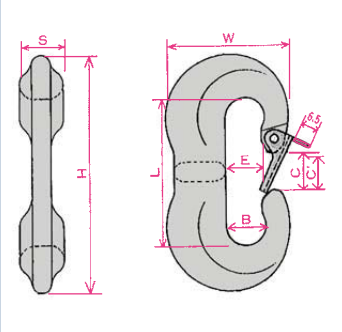

5115. C kuka

Za uže ø u mm	Tip	Nosivost u kg (faktor sigurnosti 6:1)	Nosivost u kg (faktor sigurnosti 4:1)	Dimenzije u mm								Težina u kg	Kat. br.
				B	C	C'	E	H	L	S	W		
8	C8SL	500	750	18	18	15	17	100	68	12	50	0,2	5115.00.05
12	C12SL	1000	1500	18	18	15	17	110	68	20	58	0,4	5115.00.10
16	C16SL	2000	3000	26	23	19	21	144	89	28	71	0,8	5115.00.20
20	C20SL	4000	6000	34	30	25	25	170	110	32	88	1,7	5115.00.40

5SKI. Izolirana okretaljka Tip SKLI

Izolirana okretaljka Tip SKLI sa aksijalnim kugličnim ležajem sprječava oštećenje kranske užadi ili elektrike krana do voltaže od 1000 V, do koje može doći uslijed velikih amperaža kod varenja ovješenih tereta. Izolacija okretaljke sprječava strujni tok. Okretaljka je opremljena sa alkom i sigurnosnom kukom.

Nosivost u kg	Tip	Dužina u mm	Težina u kg	Kat. br.
2,0	SKLI - 7/8 - 8	264	1,3	5SKI.00.20
3,15	SKLI - 10 - 8	338	2,6	5SKI.00.32
5,3	SKLI - 13 - 8	406	4,9	5SKI.00.54
8,0	SKLI - 16 - 8	499	8,6	5SKI.00.80
12,5	SKLI - 18/20 - 8	560	14,1	5SKI.01.25

Nudimo osigurače za različite tipove kuka.

Slobodno nam se obratite.

5325. Automatska sigurnosna kuka

- Sprječava nezgode jer se u potpunosti samo zatvara pod teretom i otvara kada opterećenja nema. Stoga operater krana može sam i bez pomagača dizati i spuštati teret.
- Zbog poboljšane sigurnosti nema potrebe da ososbe budu blizu tereta prilikom dizanja i spuštanja.
- Vrlo trajan proizvod zbog svog dizajna i korištenja visokokvalitetnog čelika.
- Lagano za upotrebu.
- Vrlo pouzdano.

Štedi vrijeme i novac u raznim radnjama vezanim uz kranove.

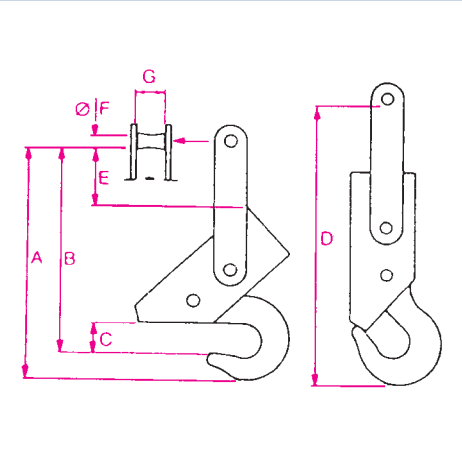

Tip	Nosivost u t pri faktoru sigurnosti		Dimenzije u mm							Težina	Kat. br.
	4:1	5:1	A	B	C	D	E	F	G	u kg	
2	2	1,6	310	280	60	340	80	20	42	3	5325.00.20
5	5	4,2	360	325	50	430	90	32	54	6,7	5325.00.50
10	10	8	490	425	65	580	110	44	58	15	5325.01.00
15	15	12	525	460	80	625	115	54	72	24	5325.01.50
20	20	16	580	500	80	700	130	65	83	37	5325.02.00

5580C. Okretaljka sa prstenom i alkom

360° okretanje pod teretom, faktor sigurnosti 4, kompaktan dizajn, German BG (Employers' Liability Insurance Association) testirano i odobreno

Nosivost u t	Navoj D x L u mm	Dimenzije u mm							Težina u kg	Kat. br.
		A	B	C	E	H	SW	D1		
0,3	M10 x 18	30	13	46	50	105	30	38	0,480	5580.C0.03
0,5	M12 x 18	30	13	46	50	105	30	38	0,500	5580.C0.05
1	M16 x 20	30	13	46	50	105	30	38	0,530	5580.C0.10
2	M20 x 30	34	16	57	61	131	40	50	1,050	5580.C0.20
3	M24 x 30	40	19	70	68	153	48	58	1,630	5580.C0.30
5	M30 x 35	40	20	65	80	165	65	75	2,230	5580.C0.50
8	M36 x 54	50	22	90	95	205	75	85	4,720	5580.C0.80
10	M42 x 63	50	22	90	95	205	75	85	4,940	5580.C1.00
15	M56 x 78	70	30	120	130	280	95	120	10,000	5580.C1.50

Varijante primjene sa priveznicama								
Broj krakova	1	2	1	2	2	2	3 i 4	
Kut nagiba	0°	0°	90°	90°	0-45°	45-60°	0-45°	45-60°
M10 x 18	0,6	1,2	0,3	0,6	0,42	0,3	0,63	0,45
M12 x 18	1	2	0,5	1	0,75	0,5	1,1	0,75
M16 x 20	2	4	1,12	2	1,5	1,12	2,36	1,6
M20 x 30	4	8	2	4	2,8	2	4	3
M24 x 30	6,3	12,5	3,15	6,3	4,25	3,15	6,3	4,75
M30 x 35	10,6	21,2	5,3	10,6	7,1	5,3	11,2	8
M36 x 54	12,5	25	8	16	11,2	8	16,8	12
M42 x 63	15	30	10	20	14	10	21,2	15
M56 x 78	25	50	15	30	21	15	31,5	22,5

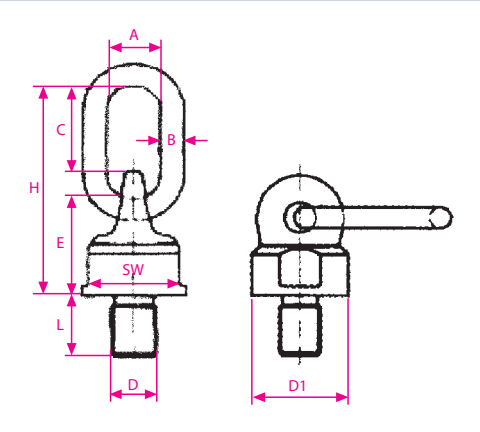

Preko jedne kuke do dvostrane kuke.

1, 3.2 i 6.4 t izvedba

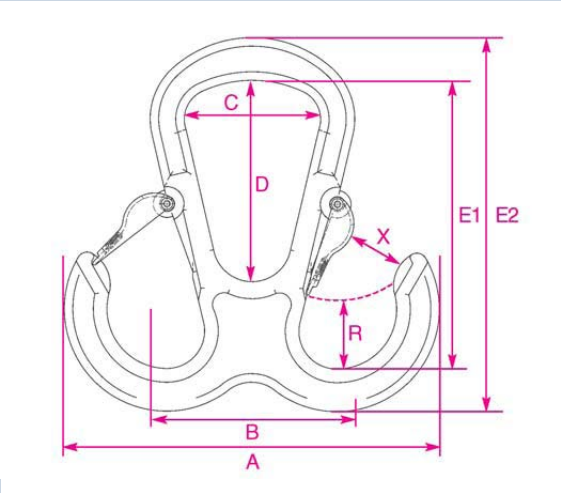

5370. CondorLift
Kuka "Ovnov rog"

Ako debela kudjeljna užad ili sintetičke priveznice kao i velike alke ne stanu u standardne kranske kuke, onda je kuka "Ovnov rog" od CondorLift-a pravo rješenje za vas jer vam nudi slijedeće prednosti:

- Pogodno za baratanje sa teškim teretima sa sintetičkim priveznicama
- Izrađeno je od visokokvalitetnog materijala te ima zaobljene rubove kako bi se smanjilo habanje priveznica
- Ravnomjeran raspored tereta
- Zaobljeni rubovi pružaju mogućnost idealnog pozicioniranja tekstilnih priveznica.
- 2 kovana osigurača, sa utorima za prste, i sa prorezom kroz koji ulazi izboj na kuki kako bi se spriječilo bočno savijanje osigurača.

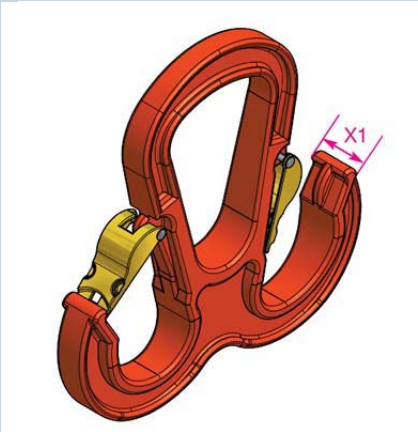

Nosivost u t	Dimenzije u mm						Otvor X u mm	R u mm	Širina X 1 u mm	Težina u kg	Kat. br.
	A	B	C	D	E1	E2					
1	175	80	55	75	115	150	27	32	20	1,0	5370.CL.0010
3,2	220	100	80	120	160	220	32	37	24	2,6	5370.CL.0032
6,4	255	135	95	120	165	230	40	55	31	3,75	5370.CL.0064
8,0	594	330	140	230	320	-	-	-	-	-	5370.00.80
10,0	650	355	160	260	355	-	-	-	-	-	5370.01.00

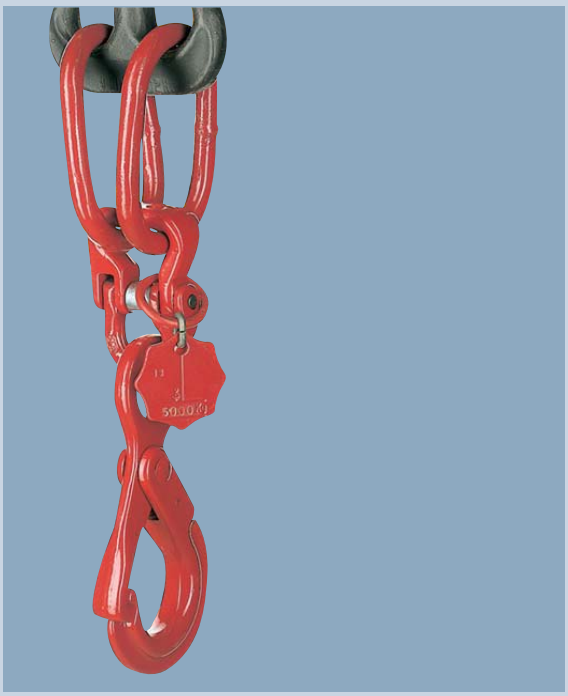

6104. Nosivi sklop

Zabranjeno je kavčiti samo jednu priveznicu u dvostranu kuku jer može doći do naginjanja kuke i iskliznuća tereta. U tom slučaju se primijenjuje ovaj nosivi sklop koji vam pruža slijedeće prednosti:

- Lako ga je spojiti na dvostranu kuku uz pomoć dvije alke ili dvije omče od čeličnog užeta
- Teret se ravnomjerno raspoređuje na dvostranu kuku
- Obična kuka na dnu nosivog sklopa se stoga može sigurno prikvačiti na jednu priveznicu

Nosivost u t	Dužina u mm	Unutarnja širina alke u mm	Kat. br.
1000	282	110 x 60 x 13	6104.00.06
2000	302	110 x 60 x 13	6104.00.08
3200	348	110 x 60 x 16	6104.00.10
5000	424	135 x 75 x 18	6104.00.13
8000	501	160 x 90 x 22	6104.00.16
10000	634	180 x 100 x 26	6104.00.18

6561. RUD
Škopac VV-SCH

Visokootporni škopac, patentiran, sa integriranim sigurnosnim vijkom u tijelu škopca. Potpuni dosjed svornjaka na obje strane škopca. Bolcen se može okretati. Nema opterećenja na sigurnosnom vijku (ima samo funkciju osiguranja).

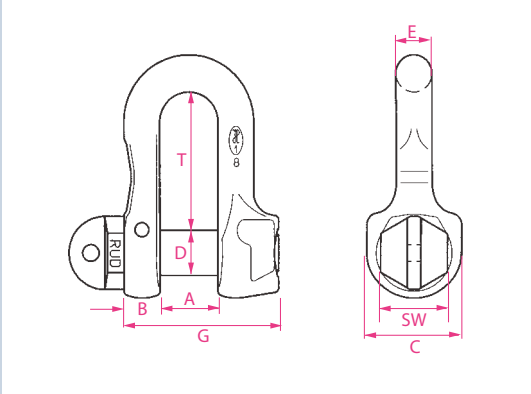

Nosivost u t	Oznaka	Dimenzije u mm								Težina u kg	Kat. br.
		A	B	C	D	E	G	SW	T		
1,5	VV-SCH 6	14	8	20	10	8	36	17	30	0,1	6561.V3.06
2,5	VV-SCH 8	17	10	24	12	10	44	19	36	0,2	6561.V3.08
4,0	VV-SCH 10	21	13	32	16	13	56	24	49	0,4	6561.V3.10
6,5	VV-SCH 13	27	17	40	20	17	75	29	63	0,8	6561.V3.13
10,0	VV-SCH 16	33	21	48	24	21	90	36	73	1,5	6561.V3.16
14,0	VC-SCH 4,0	42	27	60	30	29	96	-	91	2,7	6561.V1.40
22,4	VC-SCH 5,0	47	30	72	36	33	107	-	111	4,4	6561.V1.50
28,0	VC-SCH 6,0	53	34	78	39	37	121	-	120	5,9	6561.V1.60

5156. Okretni element sa vilicom, bez ležaja (nije namjenjeno za okretanje pod teretom)

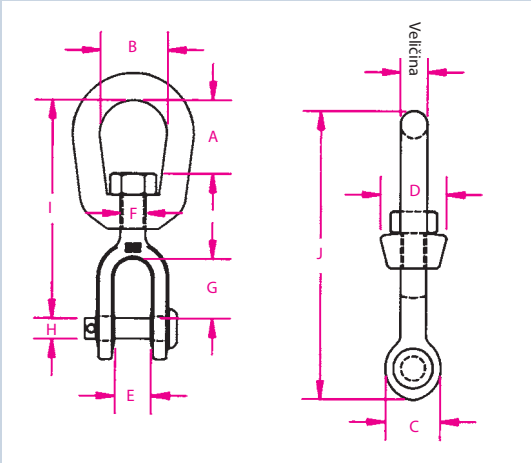

Veličina u mm	Nosivost* u t	Dimenzije u mm										Težina u kg	Kat. br. pocinčano
		A	B	C	D	E	F	G	H	I	J		
6	0,39	17,5	19,1	17,5	17,5	11,9	7,88	22,4	6,35	67	86	0,11	5156.00.60
8	0,57	20,8	25,4	20,6	20,8	12,7	9,65	22,4	7,87	74,5	98,5	0,17	5156.00.80
10	1,02	23,9	31,8	25,4	25,4	16,0	12,7	26,9	9,65	92	121	0,32	5156.01.00
13	1,63	33,3	38,1	33,3	38,1	19,1	16,0	33,3	12,7	114	154	0,65	5156.01.30
16	2,36	39,6	44,5	41,4	41,4	23,9	19,1	38,1	16	135	186	1,12	5156.01.60
19	3,27	44,5	51,0	47,8	47,8	28,7	22,4	44,5	19,1	154	211	1,76	5156.01.90
22	4,54	52,5	57,0	54,0	54,0	30,2	25,4	52,5	22,4	178	242	2,61	5156.02.20
25	5,67	58,5	63,5	67,0	60,5	44,5	28,7	71,5	28,7	217	297	4,65	5156.02.50
32	8,16	68,5	79,5	79,5	76,0	52,5	38,1	71,5	35,1	240	334	7,14	5156.03.20
38	20,50	106,0	107,0	143,0	102,0	73,0	57,0	113,0	57	374	529	24,8	5156.03.80

* Minimalna prekidna sila je 5 puta veća od nosivosti.

Škopci

- Škopci VIP klasa 100
- Visokootporni škopci
- Škopci širokog tijela

5610. Škopci sa svornjakom prema DIN 82101, oblik A

Minimalna sila kidanja je 4 puta veća od nosivosti.
Pocinčani.

Škopci prema DIN 82101 oblik B dostupni na zahtjev.

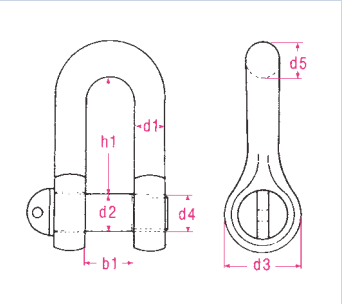

Nosivost u kg	Dimenzije u mm							Težina u kg	Kat. br.
	d1	d2	d3	d4	d5	b1	h1		
100	4	5	10	M 5	5	7	15,5	0,017	5610.00.10
160	5	6	12	M 6	6	8	18,0	0,024	5610.00.16
250	7	8	16	M 8	8	11	24,0	0,054	5610.00.25
400	8	10	20	M 10	10	14	30,0	0,097	5610.00.40
630	10	12	24	M 12	12	17	36,0	0,18	5610.00.63
1000	13	16	32	M 16	15	21	49,0	0,3	5610.01.00
1600	17	20	40	M 20	19	27	61,0	0,57	5610.01.60
2000	19	22	44	M 22	21	30	67,0	0,975	5610.02.00
2500	21	24	48	M 24	23	33	73,0	1,3	5610.02.50
3150	24	27	54	M 27	26	38	83,5	1,85	5610.03.15
4000	27	30	60	M 30	29	42	91,0	2,53	5610.04.00
5000	30	36	72	M 36	33	47	111,0	4	5610.05.00
6300	34	39	78	M 39	37	53	119,5	5,3	5610.06.30
8000	38	45	90	M 45	41	60	139,5	7,9	5610.08.00
10000	42	48	96	M 48	45	66	147,0	10	5610.10.00
12500	47	52	104	M 52	50	73	158,0	13,5	5610.12.50
16000	52	60	120	M 60	55	81	185,0	19,2	5610.16.00
20000	58	68	136	M 68	61	90	211,0	28	5610.20.00
25000	63	72	144	M 72	67	100	221,0	34	5610.25.00

5616. Škopac sa svornjakom, maticom i rascjepkom prema DIN 82101, oblik C

Minimalna sila kidanja je 4 puta veća od nosivosti.
Pocinčani.

Ovaj tip škopca se preporuča za stalne veze, odnosno one veze gdje će škopac biti duže montiran. Nakon sklapanja svornjak se osigurava dodatno od slučajno popuštanja preko rascjepke. Ovaj tip škopca pruža dodatnu sigurnost jer svornjak ravnomjerno naliježe na škopca sa obje strane. Lomljene škopca na navoju svornjaka je praktički nemoguće.

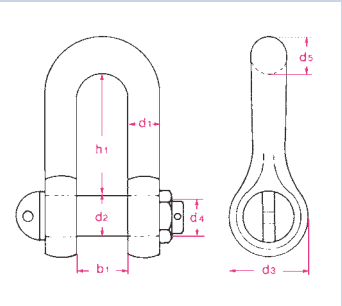

Nosivost u kg	Dimenzije u mm							Težina u kg	Kat. br.
	d1	d2	d3	d4	d5	b1	h1		
400	8	10	20	M 10	10	14	30,0	0,113	5616.00.04
630	10	12	24	M 12	12	17	36,0	0,2	5616.00.06
1000	13	16	32	M 16	15	21	49,0	0,37	5616.00.10
1600	17	20	40	M 20	19	27	61,0	0,686	5616.00.16
2000	19	22	44	M 22	21	30	67,0	1,125	5616.00.20
2500	21	24	48	M 24	23	33	73,0	1,5	5616.00.25
3150	24	27	54	M 27	26	38	83,5	2,15	5616.00.31
4000	27	30	60	M 30	29	42	91,0	2,93	5616.00.40
5000	30	36	72	M 36	33	47	111,0	4,7	5616.00.50
6300	34	39	78	M 39	37	53	119,5	6,33	5616.00.63
8000	38	45	90	M 45	41	60	139,5	8,5	5616.00.80
10000	42	48	96	M 48	45	66	147,0	10,8	5616.01.00
12500	47	52	104	M 52	50	73	158,0	14,4	5616.01.25
16000	52	60	120	M 60	55	81	185,0	20,5	5616.01.60
20000	58	68	136	M 68	61	90	211,0	29,5	5616.02.00
25000	63	72	144	M 72	67	100	221,0	36	5616.02.50

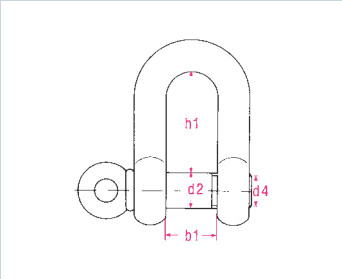

5630.
VIsokootporni ravni škopac sa svornjakom u skladu sa EN 13889

Minimalna prekidna sila je 6 puta veća od nosivosti.
Pocinčani.

Nosivost u kg	Veličina u inčima	Dimenzije u mm								Težina u kg	Kat. br.
		d1	d2	d3	u inčima d4	b1	b2	h1	h2		
500	1/4	6,5	8	17	5/16	12	20	-	28	0,05	5630.00.05
750	5/16	8	10	21	3/8	13	21	26	31	0,09	5630.00.07
1000	3/8	10	11	25	7/16	16	26	31	36	0,14	5630.00.10
1500	7/16	11	13	27	1/2	18	29	36	42	0,19	5630.00.15
2000	1/2	13	16	30	5/8	21	33	41	48	0,32	5630.00.20
3250	5/8	16	19	40	3/4	27	43	51	60	0,54	5630.00.32
4750	3/4	19	22	48	7/8	32	51	60	71	0,87	5630.00.47
6500	7/8	22	25	54	1	36	58	71	84	1,34	5630.00.65
8500	1	25	29	60	1 1/8	43	68	81	95	2,08	5630.00.85
9500	1 1/8	29	32	67	1 1/4	46	74	90	108	2,77	5630.00.95
12000	1 1/4	32	35	76	1 3/8	52	82	100	119	3,72	5630.01.20
13500	1 3/8	35	38	84	1 1/2	57	92	113	133	5,14	5630.01.35
17000	1 1/2	38	41	92	1 5/8	60	98	124	146	6,85	5630.01.70
25000	1 3/4	44	51	110	2	73	127	146	178	11,45	5630.02.50
35000	2	51	57	127	2 1/4	83	146	171	197	16,86	5630.03.50
55000	2 1/2	63	70	152	2 3/4	105	184	203	267	32,65	5630.05.50

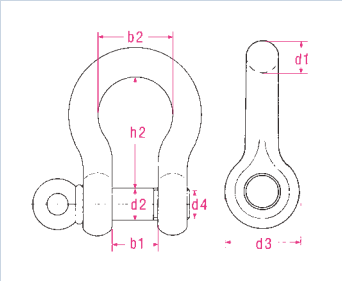

5650.
Visokootporni trbušasti škopac sa svornjakom u skladu sa EN 13889

Minimalna prekidna sila je 6 puta veća od nosivosti.
Pocinčani.

Nosivost u kg	Veličina u inčima	Dimenzije u mm								Težina u kg	Kat. br.
		d1	d2	d3	u inčima d4	b1	b2	h1	h2		
500	1/4	6,5	8	17	5/16	12	20	-	28	0,05	5650.00.05
750	5/16	8	10	21	3/8	13	21	26	31	0,1	5650.00.07
1000	3/8	10	11	25	7/16	16	26	31	36	0,14	5650.00.10
1500	7/16	11	13	27	1/2	18	29	36	42	0,19	5650.00.15
2000	1/2	13	16	30	5/8	21	33	41	48	0,36	5650.00.20
3250	5/8	16	19	40	3/4	27	43	51	60	0,63	5650.00.32
4750	3/4	19	22	48	7/8	32	51	60	71	1,01	5650.00.47
6500	7/8	22	25	54	1	36	58	71	84	1,5	5650.00.65
8500	1	25	29	60	1 1/8	43	68	81	95	2,21	5650.00.85
9500	1 1/8	29	32	67	1 1/4	46	74	90	108	3,16	5650.00.95
12000	1 1/4	32	35	76	1 3/8	52	82	100	119	4,31	5650.01.20
13500	1 3/8	35	38	84	1 1/2	57	92	113	133	5,55	5650.01.35
17000	1 1/2	38	41	92	1 5/8	60	98	124	146	7,43	5650.01.70
25000	1 3/4	44	51	110	2	73	127	146	178	12,84	5650.02.50
35000	2	51	57	127	2 1/4	83	146	171	197	18,15	5650.03.50
55000	2 1/2	63	70	152	2 3/4	105	184	203	267	37,6	5650.05.50

5640.
Visokootporni ravni škopac sa svornjakom, maticom i rascjepkom, u skladu sa EN 13889,

Minimalna prekidna sila je 6 puta veća od nosivosti.
Pocinčani.

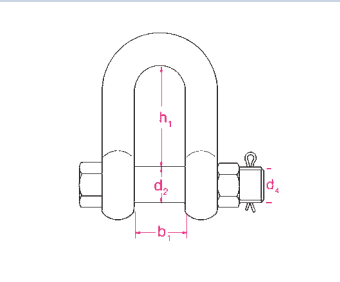

Nosivost u kg	Veličina u inčima	Dimenzije u mm d1	d2	d3	u inčima d4	b1	b2	h1	h2	Težina u kg	Kat. br.
1000	3/8	10	12	26	1/2	16	26	31	36	0,15	5640.00.10
2000	1/2	13	16	30	5/8	21	33	41	48	0,39	5640.00.20
3250	5/8	16	19	40	3/4	27	43	51	60	0,67	5640.00.32
4750	3/4	19	22	48	7/8	32	51	60	71	1,08	5640.00.47
6500	7/8	22	25	54	1	36	58	71	84	1,66	5640.00.65
8500	1	25	29	60	1 1/8	43	68	81	95	2,46	5640.00.85
9500	1 1/8	29	32	67	1 1/4	46	74	90	108	3,4	5640.00.95
12000	1 1/4	32	35	76	1 3/8	52	82	100	119	4,51	5640.01.20
13500	1 3/8	35	38	84	1 1/2	57	92	113	133	6,1	5640.01.35
17000	1 1/2	38	41	92	1 5/8	60	98	124	146	7,63	5640.01.70
25000	1 3/4	44	51	110	2	73	127	146	178	13,25	5640.02.50
35000	2	51	57	127	2 1/4	83	146	171	197	18,53	5640.03.50
55000	2 1/2	63	70	152	2 3/4	105	184	203	267	35,33	5640.05.50

5660.
Visokootporni trbušasti škopac sa svornjakom, maticom i rascjepkom, u skladu sa EN 13889

Minimalna prekidna sila je 6 puta veća od nosivosti.
Pocinčani.

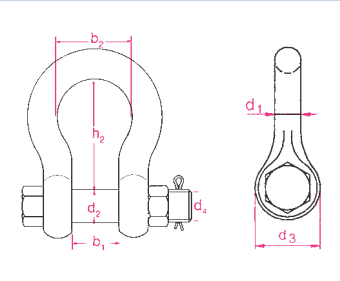

Nosivost u kg	Veličina u inčima	Dimenzije u mm d1	d2	d3	u inčima d4	b1	b2	h1	h2	Težina u kg	Kat. br.
1000	3/8	10	12	26	1/2	16	26	31	36	0,16	5660.00.10
2000	1/2	13	16	30	5/8	21	33	41	48	0,42	5660.00.20
3250	5/8	16	19	40	3/4	27	43	51	60	0,74	5660.00.32
4750	3/4	19	22	48	7/8	32	51	60	71	1,18	5660.00.47
6500	7/8	22	25	54	1	36	58	71	84	1,77	5660.00.65
8500	1	25	29	60	1 1/8	43	68	81	95	2,58	5660.00.85
9500	1 1/8	29	32	67	1 1/4	46	74	90	108	3,66	5660.00.95
12000	1 1/4	32	35	76	1 3/8	52	82	100	119	4,91	5660.01.20
13500	1 3/8	35	38	84	1 1/2	57	92	113	133	6,54	5660.01.35
17000	1 1/2	38	41	92	1 5/8	60	98	124	146	8,19	5660.01.70
25000	1 3/4	44	51	110	2	73	127	146	178	14,22	5660.02.50
35000	2	51	57	127	2 1/4	83	146	171	197	19,85	5660.03.50
55000	2 1/2	63	70	152	2 3/4	105	184	203	267	39,59	5660.05.50

5680. Škopac širokog tijela

Klasa 8, minimalna prekidna sila je 5 puta veća od nosivosti. Tijelo i bolcen su od kaljenog čelika, svornjak obojan, temperaturni raspon -20°C do +200°C (-4°F do +392°F).

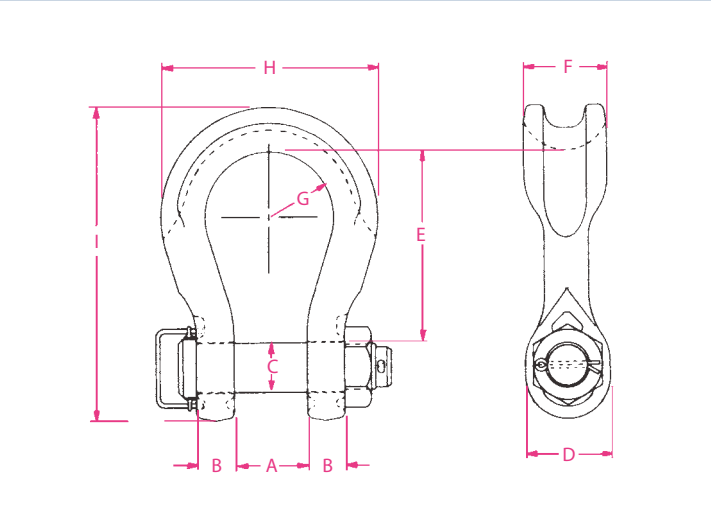

Škopci širokog tijela su dostupni u nosivostima od 55 t do 1500 t.

Nosivost u t	Dimenzije u mm									Težina u kg	Kat. br.
	A	B	C	D	E	F	G	H	I		
75	105	54,0	70	121	295,0	120	93,0	313	465	67	5680.00.75
125	130	65,0	80	145	365,0	150	110,0	380	576	110	5680.01.25
200	150	85,0	105	185	480,0	205	138,0	495	758	220	5680.02.00
300	185	101,5	134	235	606,5	265	175,0	630	976	350	5680.03.00
400	220	131,0	160	280	575,0	320	185,0	690	985	635	5680.04.00
500	250	143,0	180	318	630,0	340	225,0	840	1085	803	5680.05.00

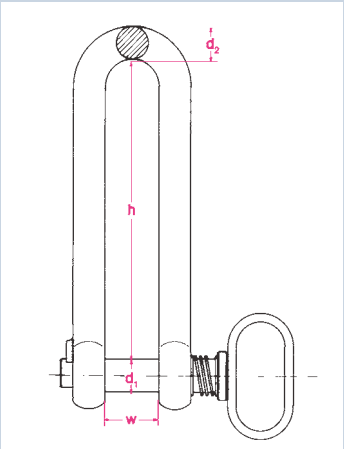

5605. Škopac za buntove lima

Sa patentiranim brzo otpuštajućim zatvaračem. Materijal: tijelo od čelika C35, svornjak od materijala 42CrMo4.

Nosivost u kg	Veličina	Dimenzije u mm				Težina u kg	Kat. br.
		d1	d2	w	h		
2500	2,5	25	30	50	250	4,8	5605.00.25
3000	3	30	30	50	250	5,0	5605.00.30
5000	5	36	30	50	250	5,9	5605.00.50
10000	10	50	50	110	400	22,5	5605.01.00

6561.V5 RUD

VIP škopac za lanac
Tip VV-GSCH, klasa 100

Lanac u mm	Nosivost u t	Oznaka	Dimenzije u mm										Težina u kg	Kat. br.
			A	B	C	D	E	F	G	T	T1	SW		
6	1,5	VV-GSCH 6	17	8	22	10	16	28	40	36	21	17	0,15	6561.V4.06
8	2,5	VV-GSCH 8	21	10	26	12	24	39	48	48	32	19	0,26	6561.V4.08
10	4,0	VV-GSCH 10	27	13	34	16	28	44	62	61	35	24	0,65	6561.V4.10
13	6,5	VV-GSCH 13	33	17	42	20	38	59	81	78	41	29	1,35	6561.V4.13
16	10,0	VV-GSCH 16	38	22	49	24	45	69	95	96	49	36	2,5	6561.V4.16
20	16,0	VV-GSCH 20	47	27	60	30	52	88	119	108	57	46	3,9	6561.V4.20
22	20,0	VV-GSCH 22	53	30	76	36	62	95	130	122	72	55	6,7	6561.V4.22

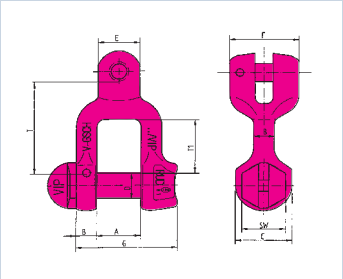

Koristi se kod varenja na ovješenim teretima. Smanjuje opasnost od protoka struje preko priveznice na kran. Makismalna radna temperatura je +80°C (176°F).

6578.
VIP izolorani škopac za lanac, Tip VGIL, klasa 100

Lanac u mm	Nosivost u t	Oznaka	Dimenzije u mm		Težina u kg	Kat. br.
			T1	T2		
6	1,5	VGIL-6	64	28	0,15	6578.V1.06
8	2,5	VGIL-8	85	37	0,26	6578.V1.08
10	4,0	VGIL-10	108	47	0,65	6578.V1.10
13	6,5	VGIL-13	132	54	1,35	6578.V1.13
16	10,0	VGIL-16	166	70	2,5	6578.V1.16

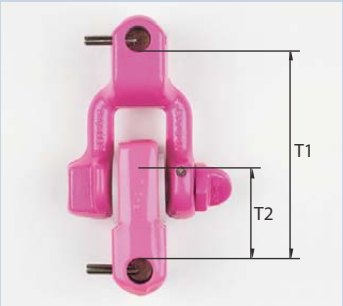

6561.
Specijalni viličasti škopac

Lanac u mm	Nosivost u t	Veličina	Dimenzije u mm						Težina u kg	Kat. br.
			E	D	C	F	B1	B2		
10	3,15	10-8	64	16	32	36	21	47	0,61	6561.80.10
13	5,3	13-8	83	20	40	49	27	61	1,13	6561.80.13
16	8	16-8	99	24	48	56	33	75	1,95	6561.80.16
18	10	18-8	115	30	60	63	42	100	3,9	6561.80.18

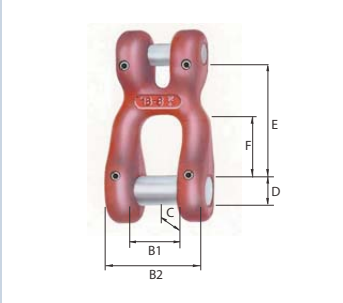

6561.
Viličasti škopac

Lanac u mm	Nosivost u t	Veličina	Dimenzije u mm						Težina u kg	Kat. br.
			E	D	C	F	B1	B2		
10	3,15	10-8	64	16	32	36	21	47	0,62	6561.90.10
13	5,3	13-8	83	20	40	49	27	61	1,16	6561.90.13
16	8	16-8	99	24	48	56	33	75	2,14	6561.90.16
18	10	18-8	115	30	60	63	42	100	4,2	6561.90.18

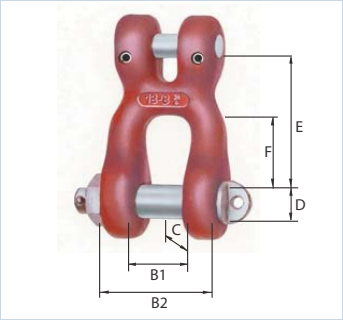

Točke kvačenja

- Za pričvršćenje vijcima
- Za zavarivanje
- Nosivosti 0,3 – 150 t
- Navoji M6 – M150
- Pribor

Odaberite prave točke kvačenja

Kada odabirete nosivost imajte na umu da se u većini slučajeva teret diže sa višekrakim priveznicama. Ovisno o kutu nagiba priveznice, opterećenje na priveznicu se povećava.
Za nosivosti pogledajte tabelu nosivosti.

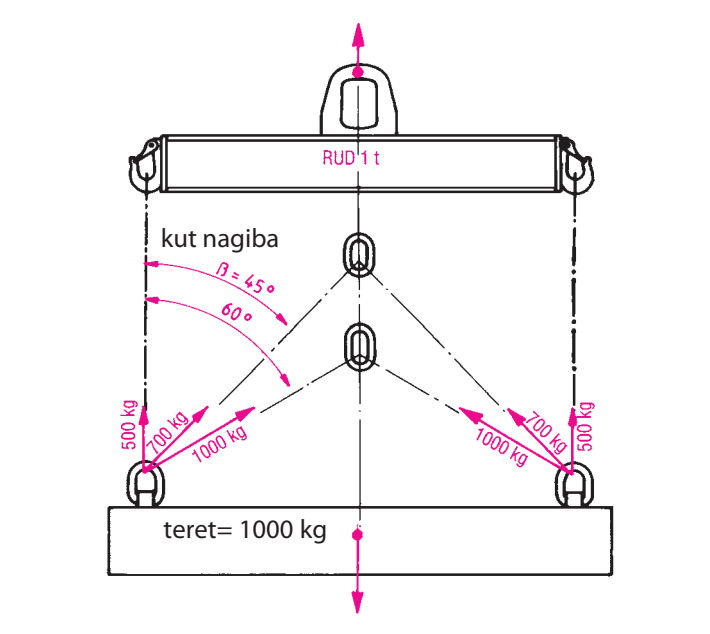

555A. Navojni adapter za RUD točke kvačenja

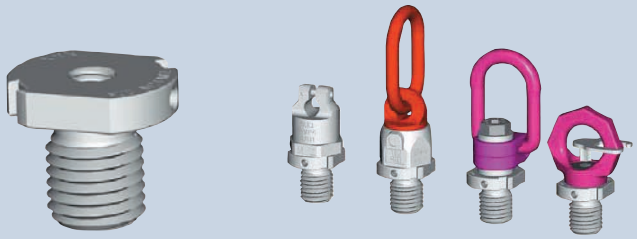

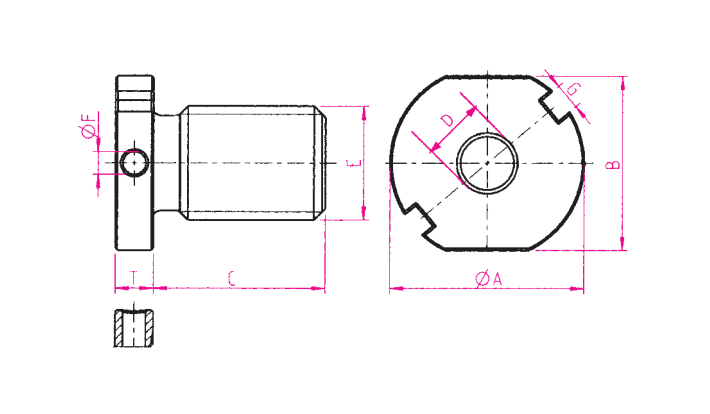

Nosivosti odgovaraju RUD točkama dizanja ugrađenima u interni navoj adaptera.

Dužina upotrebe = 1,2 x eksterni navoj

Dostupno i u izvedbi sa finim navojem i navojem u inčima.

Navoj vanjski/unutarnji E/D	Tip	Dimenzije u mm						Težina u kg	Kat. br.
		AØ	B	C	FØ	G	T		
M16/M8	ASP-A	35	30	20	5	6	8	0,07	555A.16.08
M20/M10	ASP-A	38	32	24	5	6	9	0,11	555A.20.10
M24/M12	ASP-A	42	36	28	5	6	9	0,15	555A.24.12
M30/M16	ASP-A	51	46	36	6	7	10	0,27	555A.30.16
M36/M20	ASP-A	65	55	43	6	8	12	0,48	555A.36.20
M42/M24	ASP-A	82	70	50	8	10	16	0,8	555A.42.24
M48/M24	ASP-A	82	70	58	8	10	16	1,1	555A.48.24
M56/M30	ASP-A	100	90	67	8	10	16	1,75	555A.56.30
M64/M36	ASP-A	110	95	77	8	10	16	2,3	555A.64.36
M72/M42	ASP-A	110	95	86	8	10	16	2,8	555A.72.42
M80/M48	ASP-A	110	95	96	8	10	16	3,4	555A.80.48
M90/M48	ASP-A	120	100	108	8	10	16	5	555A.90.48

5566.
Alka za dizanje VLBG

BG (Employers' Liability Insurance Association) istestirano, testni broj 005151. Patentirana točka kvačenja sa testiranom heksagonalnom maticom, BG-testirano, moguća puna rotacija, 360°. Nosivost je ista u svim smjerovima.

Faktor sigurnosti 4 u svim smjerovima!

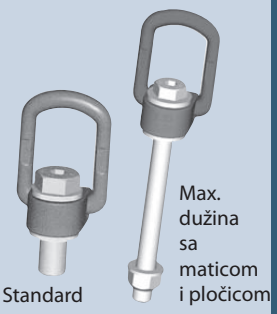

!

Sigurnosne upute:
Može se podesiti da gleda na smjer sile. Mora se pričvrstiti na odgovarajuću podlogu. Materijal na koji se točka kvačenja pričvršćuje mora biti odgovarajuće snage da podnese sile koje se javljaju za vrijeme dizanja, i to bez deformacija.
Njemačka testna asocijacija, BG, preporuča slijedeće načine korištenja i dužine navoja:
1 x M u čeliku (minimum kvaliteta S235JR [1.0037])
1,25 x M u ljevanom željezu (npr. GG 25)
2 x M u aluminijskim slitinama
2,5 x M u aluminij-magnezij slitinama

Sa patentiranim vijkom, 100% testiranim!

Obratite pažnju:
Za čestu rotaciju, bolje je koristiti tipove WBG, WBGV ili PP sa kugličnim ležajevima. Koristite samo original vijke od proizvođača.

Maksimalna transportna težina G u t sa različitim metodama dizanja.

Metoda dizanja	G	G	G	G	G	G	G	G	G	G
Broja krakova	1	2	1	2	2	2	2	3 + 4	3 + 4	3 + 4
Kut nagiba β	0°	0°	90°	90°	0-45°	45-60°	asimetrično	0-45°	45-60°	asimetrično
VLBG 0,3 t M8	0,3	0,6	0,3	0,6	0,4	0,3	0,3	0,6	0,4	0,3
VLBG 0,63 t M10	0,6	1,2	0,6	1,2	0,8	0,6	0,6	1,3	0,9	0,6
VLBG 1 t M12 / 1/2"	1,0	2,0	1,0	2,0	1,4	1,0	1,0	2,1	1,5	1,0
VLBG 1,5 t M16	1,5	3,0	1,5	3,0	2,1	1,5	1,5	3,1	2,2	1,5
VLBG 2,5 t M20 / 3/4" / 7/8"	2,5	5,0	2,5	5,0	3,5	2,5	2,5	5,2	3,7	2,5
VLBG 4 t M24 / 1"	4,0	8,0	4,0	8,0	5,6	4,0	4,0	8,4	6,0	4,0
VLBG 4 t M27	4,0	8,0	4,0	8,0	5,6	4,0	4,0	8,4	6,0	4,0
VLBG 5 t M30 / 1 1/4"	5,0	10,0	5,0	10,0	7,0	5,0	5,0	10,5	7,5	5,0
VLBG 7 t M36	7	14,0	7	14,0	9,8	7	7	14,7	10,4	7
VLBG 8 t M36	8,0	16,0	8,0	16,0	11,2	8,0	8,0	16,8	12,0	8,0
VLBG 10 t M42	10,0	20,0	10,0	20,0	14,0	10,0	10,0	21,0	15,0	10,0
VLBG 15 t M42	15,0	30,0	15,0	30,0	21,0	15,0	15,0	31,5	22,5	15,0
VLBG 20 t M48	20,0	40,0	20,0	40,0	28,0	20,0	20,0	42,0	30,0	20,0

!

Temperaturni raspon:
Nosivosti točki za dizanje s alkom VLBG se moraju smanjiti zbog odgovarajuće prekidne čvrstoće vijaka, i to:

100°C do 200°C (212 °F to 392 °F) – 15% –
200°C do 250°C (392 °F to 482 °F) – 20% –
250°C do 350°C (482 °F to 662 °F) – 25% –

Korištenje pri temperaturama većim od 350°C (662 °F) je zabranjeno.

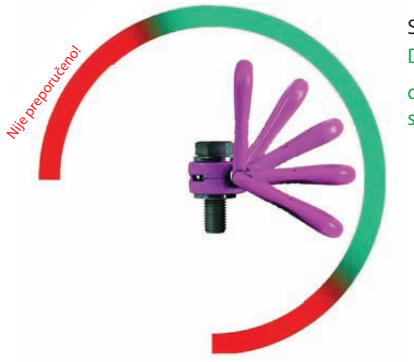

Smjer korištenja:
Dopušteno
do kontakta sa teretom

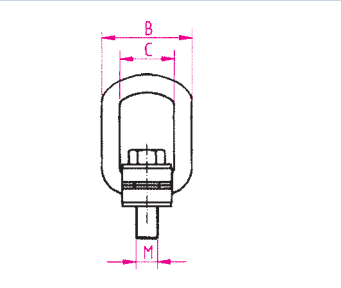

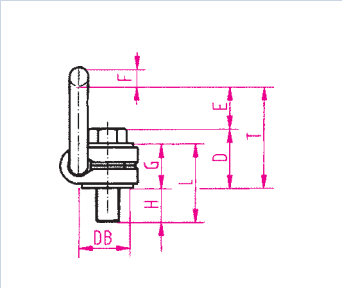

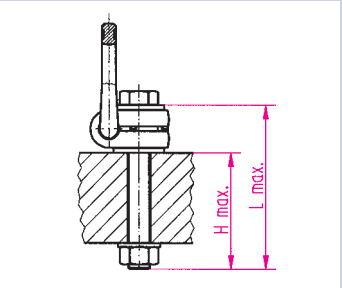

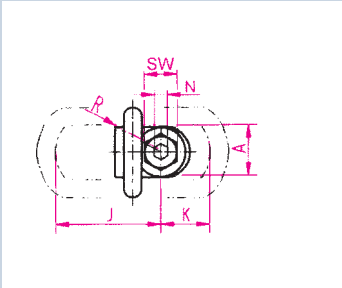

5566. Alke za dizanje (metrički navoj)

Tip	Nosivost u t	Dimenzije u mm																			Max. sila zatezanja	Težina u kg	Kat. br.
		A	B	C	D	E	F	G	H Stand.	H max.	J	K	L Stand.	L max.	M	N	SW	R	T	DB			
VLBG 0,3 t M 8	0,3	30	54	34	35	40	10	29	11	76	75	45	40	105	8	5	13	32	75	24	30 Nm	0,3	5566.V0.03
VLBG 0,63 t M10	0,63	30	54	34	36	39	10	29	16	96	75	45	45	125	10	6	17	32	75	24	60 Nm	0,32	5566.V0.06
VLBG 1 t M12	1	32	54	34	37	38	10	29	21	116	75	45	50	145	12	8	19	32	75	26	100 Nm	0,33	5566.V0.10
VLBG 1,5 t M16	1,5	33	56	36	46	39	13,5	36	24	149	87	47	60	185	16	10	24	38	85	30	150 Nm	0,55	5566.V0.15
VLBG 2,5 t M20	2,5	50	82	54	55	55	16,5	43	32	187	113	64	75	230	20	12	30	48	110	45	250 Nm	1,3	5566.V0.25
VLBG 4 t M24	4	50	82	54	58	66	18	43	37	222	130	78	80	265	24	14	36	48	125	45	350 Nm	1,5	5566.V0.40
VLBG 4 t M27**	4	60	103	65	78	69	22,5	61	39	-	151	80	100	-	27	-	41	67	147	60	400 Nm	3,1	5566.V0.406
VLBG 5t M30	5	60	103	65	80	67	22,5	61	49	279	151	80	110	340	30	17	46	67	147	60	500 Nm	3,1	5566.V0.50
VLBG 7 t M36*	7	60	103	65	72	74	22,5	55	52	-	151	80	107	-	36	-	55	67	146	60	700 Nm	3,3	5566.V0.70
VLBG 8 t M36	8	77	122	82	100	97	26,5	77	63	223	205	110	140	300	36	22	55	85	197	70	800 Nm	5,8	5566.V0.80
VLBG 10 t M42	10	75	145	80	103	94	26,5	77	73	273	205	80	150	350	42	24	65	85	197	70	1000 Nm	6,4	5566.V1.00
VLBG 15 t M42	15	95	156	100	113	110	36	87	63	263	230	130	150	350	42	24	65	100	222	85	1500 Nm	11,2	5566.V1.50
VLBG 20 t M48	20	95	156	100	117	105	36	87	73	303	230	130	160	390	48	27	70	100	222	85	2000 Nm	11,2	5566.V2.00

Dostupno i u inčnom navoju.
*Specijalna konstrukcija - neizmjenjivi vijak **Nezaglavljiv vijak

Alke za dizanje (inčni navoj)

Tip	Nosivost u t	Dimenzije u mm																			Max. sila zatezanja	Težina u kg
		A	B	C	D	E	F	G	H Stand	H max.	J	K	L Stand.	L max.	M	N	SW	R	T	DB		
VLBG-Z 1 t 1/2" - 13UNC	1	32	54	34	38	37	10	29	22	-	75	45	51	-	1"	-	3/4"	32	75	26	100 Nm	0,3
VLBG-Z 1,5 t 1/2" - 11UNC	1,5	33	56	36	47	38	13,5	36	24	-	87	47	60	-	5/8"	-	15/16"	38	85	30	150 Nm	0,5
VLBG-Z 2,5 t 3/4" - 10UNC	2,5	50	82	54	56	54	16,5	43	28	-	113	64	71	-	3/4"	-	1 1/8"	48	110	45	250 Nm	1,1
VLBG-Z 2,5 t 7/8" - 9UNC	2,5	50	82	54	58	52	16,5	43	27	-	113	64	70	-	7/8"	-	1 5/16"	48	110	45	300 Nm	1,1
VLBG-Z 4 t 1" - 8UNC	4	50	82	54	61	64	16,5	43	41	-	130	78	84	-	1"	-	1 1/2"	48	125	45	400 Nm	1,6
VLBG-Z 5 t 11/4"- 8UNC	5	60	103	65	83	64	22,5	61	41	-	151	80	102	-	1 1/4"	-	1 7/8"	67	147	60	500 Nm	3

5568. INOX alke za dizanje

Tip	Nosivost u t	Dimnezije u mm																			Max. sila zatezanja	Težina u kg	Kat. br.
		A	B	C	D	E	F	G	H Stand.	H max.	J	K	L Stand.	L max.	M	N	SW	R	T	DB			
LBG (3) M16 RS 1t	1	50	85	50	45	43	16,5	38	25	-	95	45	64	-	16	-	24	46	88	45	100 Nm	1	5568.30.16
LBG (3) M20 RS 2t	2	50	85	50	45	43	16,5	38	26	-	95	45	63	-	20	-	30	46	88	45	200 Nm	1,1	5568.30.20

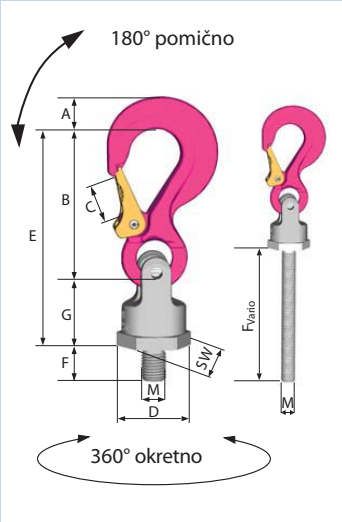

PowerPoint Star

650P.
PowerPoint-Star

- Dvostruki kuglični ležaj za glatko naginjanje, pomicanje i okretanje
- Pogodno za sve tipove priveznica
- Vrh kuke ne viri
- Kovani i kaljeni osigurač
- INOX opruga
- Podebljani vrh kuke
- Navedena nosivost na tijelu kuke

Sila zatezanja u skladu mora biti u skladu sa sigurnosnim uputama.

650P.0 PP-S Univerzalni spoj sa sigurnosnom kukom

Tip	Nosiv. u t	Dimenzije u mm A	B	C	D	E	F Standard	F vario	G	H	M	SW	Težina u kg (standard)	Kat. br.
PP-S-0,63t-M12	0,63	13	75	18	40	116	18	19-145	41	33	12	36	0,4	650P.00.06
PP-S-1,5t-M16	1,5	20	97	25	46	147	24	26-180	50	40	16	41	1,0	650P.00.15
PP-S-2,5t-M20	2,5	28	126	30	61	187	30	31-200	61	47	20	55	1,7	650P.00.25
PP-S-4t-M24	4	36	150	35	78	227	36	37-255	77	60	24	70	3,5	650P.00.40
PP-S-5t-M30	5,0 (6,7)	37	174	40	95	267	45	46-330	93	71	30	85	7,2	650P.00.50
PP-S-8t-M36	8 (10)	49	208	48	100	310	54	55-300	102	76	36	90	9,2	650P.00.80

( ) veća nosivost pod pravim kutem na površinu pričvršćenja

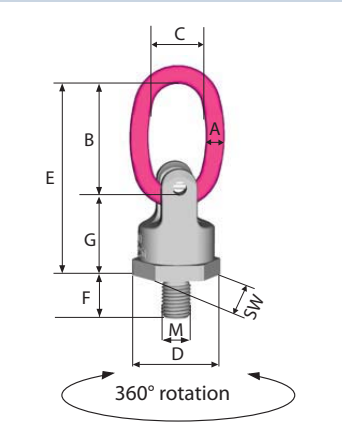

650P.5 PP-B Univerzalni spoj sa izduženom alkom

Tip	Nosiv. u t	Dimenzije u mm A	B	C	D	E	F	G	M	SW	Težina u kg	Kat. br.
PP-B-0,63t-M12	0,63	9	65	35	40	105	18	41	12	36	0,35	650P.50.06
PP-B-1,5t-M16	1,5	11	65	35	46	115	24	50	16	41	0,6	650P.50.15
PP-B-2,5t-M20	2,5	13	75	40	61	135	30	61	20	55	1,1	650P.50.25
PP-B-4t-M24	4	16	95	45	78	172	36	77	24	70	2,4	650P.50.40
PP-B-5t-M30	5 (6,7)	21	130	60	95	223	45	93	30	85	5,2	650P.50.50
PP-B-8t-M36	8 (10)	24	140	65	100	242	54	102	36	90	6,3	650P.50.80

( ) veća nosivost pod pravim kutem na površinu pričvršćenja

! Dostupno i u izvedbi sa inčnim navojem.

PP-VIP univerzalni spoj za VIP lančani spoj

Tip	Nosiv. u t	Dimenzije u mm						Težina u kg	Kat. br.
		VIP lančani spoj	D	F	G	M	SW		
PP-VIP4-0,63t-M12	0,63	4	40	18	41	12	36	0,25	650P.60.06
PP-VIP6-1,5t-M16	1,5	6	46	25	50	16	41	0,45	650P.60.15
PP-VIP8-2,5t-M20	2,5	8	61	30	61	20	55	0,95	650P.60.25
PP-VIP10-4t-M24	4	10	78	36	77	24	70	2,2	650P.60.40
PP-VIP13-5t-M30	5 (6,7)	13	95	45	93	30	85	3,5	650P.60.50
PP-VIP16-8t-M36	8 (10)	16	100	54	102	36	90	5,2	650P.60.80

( ) veća nosivost pod pravim kutem na površinu pričvršćenja

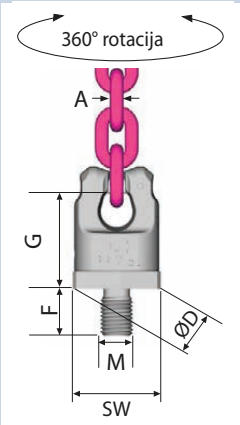

PP-S/PP-B/PP-VIP

Svi tipovi u specijalnim dužinama sa brtvom i 100% testiranom maticom.

Tip	Nosiv. u t	VIP lančani spoj u mm	Navoj	Fvario
PP-S/PP-B/PP-VIP	0,6	4	M12	19-145
PP-S/PP-B/PP-VIP	1,3	6	M16	26-180
PP-S/PP-B/PP-VIP	2,5	8	M20	31-200
PP-S/PP-B/PP-VIP	3,5	10	M24	37-255
PP-S/PP-B/PP-VIP	5	13	M30	46-330
PP-S/PP-B/PP-VIP	8	16	M36	55-300

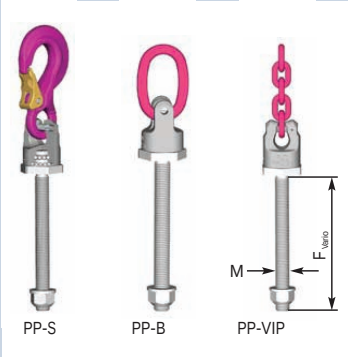

Maksimalna transportna težina G u t za sve PowerPoint tipove sa različitim metodama dizanja.

Način dizanja	G	G	G	G	G	G	G	G	G	G
Broj krakova	1	2	1	2	2	2	2	3 + 4	3 + 4	3 + 4
Kut nagiba β	0°	90°	90°	0°	0-45°	45-60°	asimetrično	0-45°	45-60°	asimetrično
PP-..-0,63t-M12	0,6	1,2	0,6	1,2	0,8	0,6	0,6	1,3	0,9	0,6
PP-..-1,5t-M16	1,5	3,0	1,5	3,0	2,1	1,5	1,5	3,2	2,2	1,5
PP-..-2,5t-M20	2,5	5,0	2,5	5,0	3,5	2,5	2,5	5,3	3,8	2,5
PP-..-4t-M24	4,0	8,0	4,0	8,0	5,6	4,0	4,0	8,4	6,0	4,0
PP-..-5t-M30	6,7	13,4	5,0	10,0	7,1	5,0	5,0	10,5	7,5	5,0
PP-..-8t-M36	10,0	20,0	8,0	16,0	11,2	8,0	8,0	16,8	12,0	8,0

5555./5557. Visokootporni okasti vijak RS/visokootporna okasta matica RM

Odgovara klasi 80.

Navoj	Nosiv. u t		Dimenzije u mm						Težina u kg	Kat. br. okasti vijak	Kat. br. okasta matica
	G	G	A	B	C	Ø D	Ø M	Ø E			
M 6	0,4	0,8	35	10	12	25	6	25	0,1	5555.00.06	5557.00.06
M 8	0,8	1,6	35	10	12	25	8	25	0,1	5555.00.08	5557.00.08
M 10	1	2	35	10	15	25	10	25	0,1	5555.00.10	5557.00.10
M 12	1,6	3,2	41	12	18	30	12	30	0,2	5555.00.12	5557.00.12
M 14	3	6	48	14	21	35	14	35	0,25	5555.00.14	5557.00.14
M 16	4 (3,2)	8	48	14	24	35	16	35	0,3	5555.00.16	5557.00.16
M 20	6	12	55	16	30	40	20	40	0,45	5555.00.20	5557.00.20
M 24	8	16	70	20	36	50	24	50	0,7	5555.00.24	5557.00.24
M 30	12	24	85	24	45	60	30	60	1,6	5555.00.30	5557.00.30
M 36	16	32	130	38	54	90	36	100	6,0	5555.00.36	5557.00.36
M 42	24	48	130	38	53	90	42	100	6,2	5555.00.42	5557.00.42
M 48	32	64	130	38	68	90	48	100	6,4	5555.00.48	5557.00.48

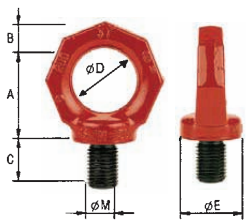

Visokootporni okasti vijak RS

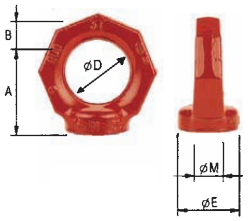

Visokootporna okasta matica RM

5555.V Starpoint okasti vijak VRS bez ključ-pločice, zvjezdasti oblik

Oblik: Zvjedasti – stoga se jasno razlikuje od DIN 580 okastih vijaka
Finiš: Obojano u fluorescentnu ružičastu boju
Oznaka: Jasno označena nosivost u svim smjerovima F (nije dopušteno sa DIN 580)

- Kovani, materijal 1.6541, visokootporno, kaljeno, 100% elektromagnetski testirano na pukotine prema DIN EN 1677-1
- Faktor sigurnosti 4, materijal montiranja ≥ St37 VRS okasti vijak se mora moći slobodno rotirati nakon što je montiran i vijak zategnut do kraja
- Prilagođava se smjeru povlačenja pa stoga ne može doći do nenamjernog zatezanja ili otpuštanja

Za montiranje bez ikakvih alata ovaj okasti vijak je dostupan i u izvedbi sa ključ-pločicom: Tip VRS-F.

5556.V Starpoint okasti vijak, Tip VRS-F sa ključ-pločicom, zvjezdasti oblik

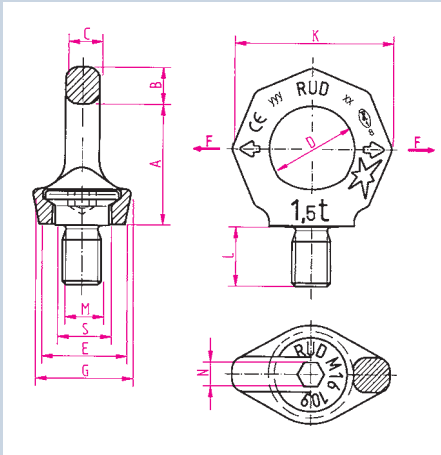

360° rotacija

Tip	Nosivost F1 u t	Dimenzije u mm											Težina u kg	Kat. br. bez ključ-pločice	Kat. br. sa ključ-pločicom
		A	B	C	D	E	G	K	L	M	N	S			
VRS-M 8	0,4	34	11	8,5	25	25	28	47	15	8	6	16	0,1	5555.V0.08	5556.V0.08
VRS-M 10	0,4	34	11	8,5	25	25	28	47	15	10	6	15	0,1	5555.V0.10	5556.V0.10
VRS-M 12	0,75	42	13	10	30	30	34	56	18	12	8	18	0,2	5555.V0.12	5556.V0.12
VRS-M 16	1,5	49	15	14	35	35	40	65	24	16	10	22	0,3	5555.V0.16	5556.V0.16
VRS-M 20	2,3	57	17	16	40	40	50	75	30	20	12	27,5	0,5	5555.V0.20	5556.V0.20
VRS-M 24	3,2	69	21	19	48	48	60	90	36	24	14	33	0,9	5555.V0.24	5556.V0.24
VRS-M 30	4,5	86	26	24	60	60	75	112	45	30	17	41,5	1,7	5555.V0.30	5556.V0.30
VRS-M 36	7	103	32	29	72	75	90	135	54	36	22	49,5	2,9	5555.V0.36	5556.V0.36
VRS-M 42	9	120	38	34	82	85	105	158	63	42	24	58	4,6	5555.V0.42	5556.V0.42
VRS-M 48	12	137	43	38	94	100	120	180	72	48	27	66	7,0	5555.V0.48	5556.V0.48

Dostupno i u inčnom navoju.

Maksimalna transportna težina G u t sa različitim načinima dizanja.

Način dizanja								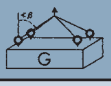		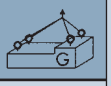
Broj krakova	1	2	1	2	2	2	2	3 + 4		3 + 4
Kut nagiba β	0°	0°	90°	90°	0-45°	45-60°	asimetrično	0-45°	45-60°	asimetrično
VRS/VRM-M 8	1	2	0,4	0,8	0,56	0,4	0,4	0,8	0,6	0,4
VRS/VRM-M 10	1	2	0,4	0,8	0,56	0,4	0,4	0,8	0,6	0,4
VRS/VRM-M 12	2	4	0,7	1,5	1	0,7	0,7	1,5	1,1	0,7
VRS/VRM-M 16	4	8	1,5	3	2,1	1,5	1,5	3,1	2,2	1,5
VRS/VRM-M 20	6	12	2,3	4,6	3,2	2,3	2,3	4,8	3,4	2,3
VRS/VRM-M 24	8	16	3,2	6,4	4,5	3,2	3,2	6,7	4,8	3,2
VRS/VRM-M 30	12	24	4,5	9	6,3	4,5	4,5	9,4	6,7	4,5
VRS/VRM-M 36	16	32	7	14	9,8	7	7	14,7	10,5	7
VRS/VRM-M 42	24	48	9	18	12,6	9	9	18,9	13,5	9
VRS/VRM-M 48	32	64	12	24	16,8	12	12	25	18	12

5557.V
Starpoint okasta matica, Tip VRM

- Tijleo okaste matice VRM se mora moći slobodno rotirati 360° nakon zatezanja. Prije kvačenja priveznice, namjestite okastu maticu u smjeru povlačenja.
- Površina na koju nasjeda matica mora biti potpuno ravna
- Navedene naosivosti su valjane samo sa vijcima najmanje u klasi 10.9
- Za dimenzije matice VRM vidi Starpoint okastog vijka. Dimenzija "L" mora biti minimalna dužina vijka.

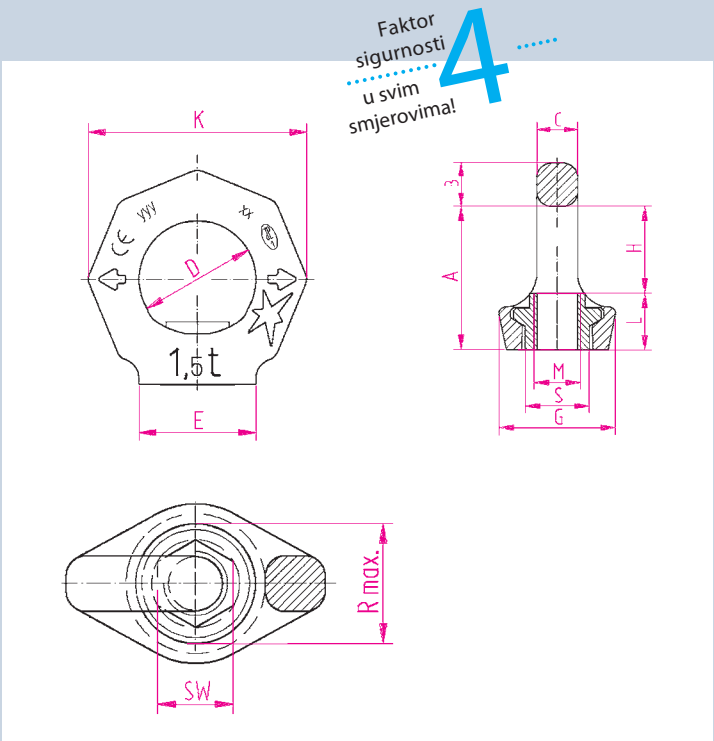

Tip	Nosiv. u t	Dimenzije u mm A	B	C	D	E	G	H	K	L	M	Rmax	S	SW	Težina u kg	Kat. br.
VRM-M8	0,4	34	11	8,5	25	25	28	20	47	14	8	20	16	12	0,1	5557.V0.08
VRM-M10	0,4	34	11	8,5	25	25	28	20	47	14	10	20	16	12	0,1	5557.V0.10
VRM-M12	0,75	42	13	10	30	30	34	25	56	17	12	24	20	14	0,2	5557.V0.12
VRM-M16	1,5	51	15	14	35	35,5	40	30	65	21	16	30	22(35,5)	19	0,3	5557.V0.16
VRM-M20	2,3	57	17	16	40	40	50	34	75	23	20	37	29	24	0,5	5557.V0.20
VRM-M24	3,2	69	21	19	48	50	60	40	90	29	24	45	35	30	0,9	5557.V0.24
VRM-M30	4,5	86	26	24	60	60	75	52	112	34	30	56	44	36	1,5	5557.V0.30

555E. INOX okasti vijak Tip INOX-STAR

50% veća nosivost nego DIN okasti vijci, u svim smjerovima

- Pentagonalni dizajn - vidljivo različit od okastih vijaka prema DIN 580
- 360° rotacije
- Jasno označena nosivost, faktor sigurnosti 4
- Kovano tijelo okastog vijka
- Materijal: Duplex čelik 1.4462 (visoka otpornost na morsku vodu i slane uvjete)

- 100% testirano na pukotine
- Indikatori habanja na tijelu okastog vijka
- Kada koristite ključ ili adapter samo ručno zategnite. Nemojte koristiti produžetke.

- Nakon zatezanja okasti vijak se mora moći okretati za 360°
- Podesite u smjeru korištenja prije upotrebe
- U skladu sa EEC Machinery Directive 98/37/CE

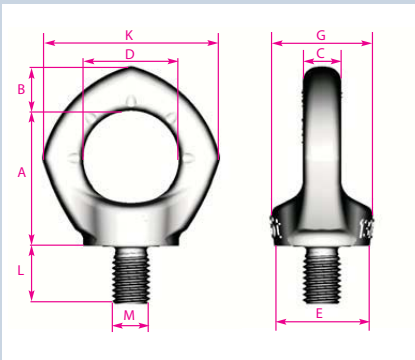

360° rotacija

Tip	Nosiv. u t	Dimenzije u mm A	B	C	D	E	G	K	L	M	SW	Težina u kg	Kat. br.
INOX-STAR M12	0,5	42	14	10	30	30	32	56	18	M12	8	0,2	5555.E0.12
INOX-STAR M16	1,0	49	16	12	35	35	37	65	24	M16	10	0,3	5555.E0.16
INOX-STAR M20	2,0	57	19	16	40	40	43	74	30	M20	12	0,6	5555.E0.20
INOX-STAR M24	2,5	69	24	19	48	50	53	92	35	M20	14	1,0	5555.E0.24

5581. Alka za dizanje WBG-V sa kugličnim ležajem

360° rotacija, 180° pomična alka
Okretna točka kvačenja.

- Faktor sigurnosti 4.
- Rotira se pod teretom.
- Jednostavno montiranje.
- Dostupne različite dužine navoja (vario)
- Vijci testirani na pukotine
- Visokootporna alka prema DIN EN 1677-4

- Obojano u crveno i pocinčano
- Tip vario dolazi sa pločicom i 100% testiranom maticom.

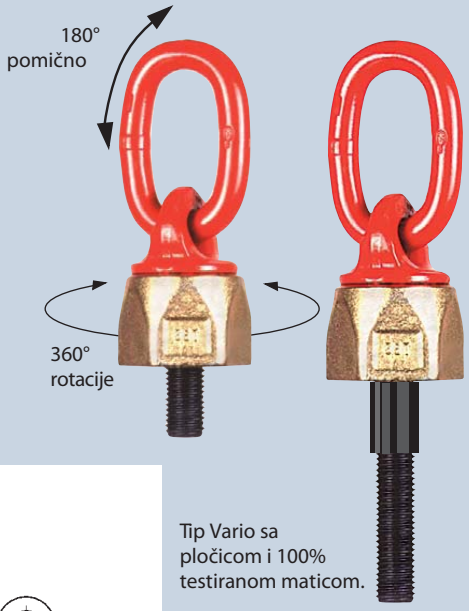

Tip Vario sa pločicom i 100% testiranom maticom.

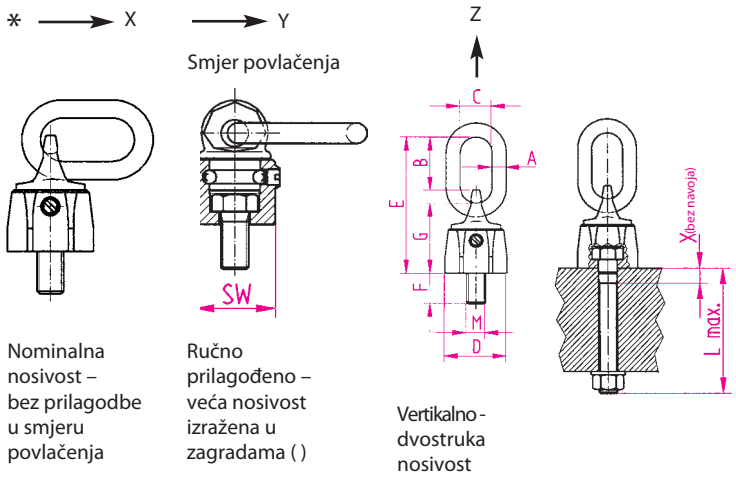

Nominalna nosivost – bez prilagodbe u smjeru povlačenja

Ručno prilagođeno – veća nosivost izražena u zagradama ( )

Vertikalno - dvostruka nosivost

F* = Standardna dužina

F_{vario} = individualna dužina

Tip	Nosiv. u t	Dimenzije u mm									Težina u kg sa F*	Standardna dužina navoja F* u mm	Kat. br. F*	Max. dužina navoja F_{vario} u mm	Kat. br. F_{vario}
		A	B	C	D	E	G	M	SW	X					
WBG-V 0,3-M 8	0,3 (0,4)	8	33	29	36	76	36	8	28	18	0,25	13	5581.V0.08	102	5581.V1.08
WBG-V 0,45-M10	0,45 (0,6)	8	33	29	36	78	38	10	30	19	0,3	17	5581.V0.10	122	5581.V1.10
WBG-V 0,6-M12	0,6 (0,75)	10	51	35	42	105	45	12	36	19	0,5	21	5581.V0.12	140	5581.V1.12
WBG-V 1,3-M16	1,3 (1,5)	10	47	35	48	114	54	16	41	28	0,6	25	5581.V0.16	180	5581.V1.16
WBG-V 2,0-M20	2,0 (2,5)	13	56	35	64	135	65	20	55	30	1,1	33	5581.V0.20	223	5581.V1.20
WBG-V 3,5-M24	3,5 (4,0)	18	68	40	81	172	87	24	70	25	2,7	40	5581.V0.24	255	5581.V1.24
WBG-V 5,0-M30	5,0 (6,0)	22	93	50	99	220	105	30	85	32	5,5	50	5581.V0.30	330	5581.V1.30

Metoda dizanja								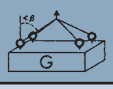		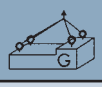
Broj krakova	1	2	1	2	2	2	2	3 + 4		3 + 4
Kut nagiba β	0°	0°	90°	90°	0-45°	45-60°	asimetrično	0-45°	45-60°	asimetrično
WBG-V 0,3-M 8	0,6	1,2	0,3 (0,4)	0,6 (0,8)	0,4	0,3 (0,4)	0,3	0,6	0,4	0,3
WBG-V 0,45-M10	0,9	1,8	0,45 (0,6)	0,9 (1,2)	0,6	0,45 (0,6)	0,4	0,9	0,6	0,4
WBG-V 0,6-M12	1,2	2,4	0,6 (0,7)	1,2 (1,5)	0,8	0,6 (0,75)	0,6	1,2	0,9	0,6
WBG-V 1,3-M16	2,6	5,2	1,3 (1,5)	2,6 (3)	1,8	1,3 (1,5)	1,3	2,7	1,9	1,3
WBG-V 2,0-M20	4	8	2 (2,5)	4 (5)	2,8	2 (2,5)	2	4,2	3	2
WBG-V 3,5-M24	7	14	3,5 (4)	7 (8)	4,9	3,5 (4)	3,5	7,3	5,2	3,5
WBG-V 5,0-M30	10	20	5 (6)	10 (12)	7	5 (6)	5	10,5	7,5	5

5580. Alka za dizanje WBG sa kugličnim ležajem

Za okretanje i rotiranje pod teškim teretima.

- Opremljeno sa kugličnim ležajem za rotaciju od 360°
- Može se opteretiti u svim smjerovima sa faktorom sigurnosti 4.
- Ovjesna alka proizvedena u skladu sa DIN EN 1677-4 klasa 80 (100% testirano i provjereno na 100% nosivosti)

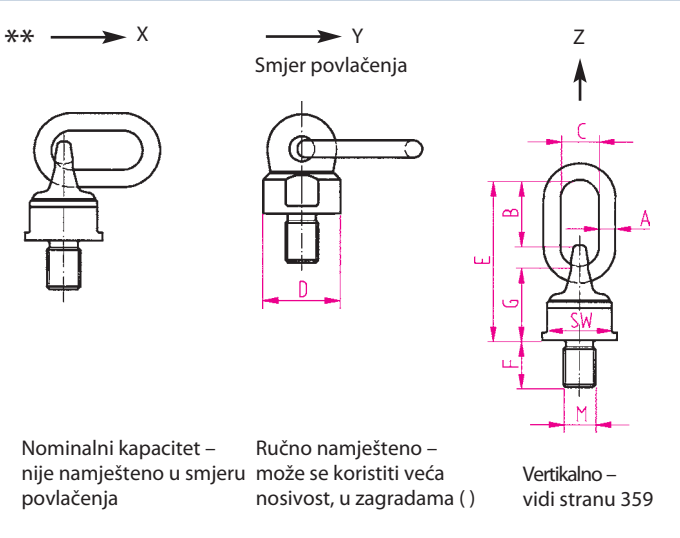

Tip	Nosiv. u t	Dimenzije u mm A	B	C	Ø D	E	F	F vario	G	M	SW	Sila zatezanja u Nm	Težina u kg	Kat. br.
WBG 8 - M 36	8 (10)	22	87	50	90	210	54	-	95	36	80	u skladu sa uputama	4,6	5580.10.80
WBG 8 - Specijalni navoj*	8 (10)	22	87	50	90	210	-	50-300	95	36-39	80		-	5580.10.85
WBG 10 - M 42	10 (12,5)	26	112	65	98	240	63	-	100	42	85		6,3	5580.11.00
WBG 10 - M 48	10 (12,5)	26	112	65	98	240	68	-	100	48	85		6,5	5580.11.10
WBG 10 - Specijalni navoj*	10 (12,5)	26	112	65	98	240	-	60-300	100	42-52	85		-	5580.11.05
WBG 15 - M 56	15 (18)	32	120	70	120	280	84	-	130	56	95		11,3	5580.11.50
WBG 15 - M 64	15 (18)	32	120	70	120	280	94	-	130	64	95		11,6	5580.11.56
WBG 15 - Specijalni navoj*	15 (18)	32	120	70	120	280	-	80-300	130	56-85	95		-	5580.11.55
WBG 25 - M 72	25 (30)	40	125	80	160	332	108	-	163	72-85	130		27	5580.12.50
WBG 25 - Specijalni navoj*	25 (30)	40	125	80	160	332	-	100-300	163	72	130		-	5580.12.55
WBG 30 - M 80	30 (35)	40	125	80	170	332	120	-	163	80	130		28,7	5580.13.00
WBG 30 - Specijalni navoj*	30 (35)	40	125	80	170	332	-	100-300	163	80-85	130		-	5580.13.05
WBG 35 - M 90	35 (40)	40	170	80	170	345	135	-	165	90	130		30,7	5580.13.50
WBG 35 - Specijalni navoj*	35 (40)	40	170	80	170	345	-	100-300	165	90-150	130		-	5580.13.55

* Minimalna količina naručivanja: 4 kom/veličina

** Oprez: WBG-V/WBG su dizajnirani da se okreću i stoga se mogu opteretiti u bilo kojem smjeru. Navedena nosivost je ona u najgorem mogućem položaju (slika X). Ako se alka ručno namjesti u smjer povlačenja (slika Y) mogu se koristiti veće vrijednosti, u zagradama.

Način dizanja	Z		X (Y)							
Broj krakova	1	2	1	2	2	2	2	3 + 4		3 + 4
Kut nagiba β	0°	0°	90°	90°	0-45°	45-60°	asimetrično	0-45°	45-60°	asimetrično
WBG 8 – M 36	12,5	25	8 (10)	16 (20)	11,2 (14)	8 (10)	8 (10)	16,8 (21)	12 (15)	8 (10)
WBG 8 – Specijalni navoj	12,5	25	8 (10)	16 (20)	11,2 (14)	8 (10)	8 (10)	16,8 (21)	12 (15)	8 (10)
WBG 10 – M 42	16	32	10 (12,5)	20 (25)	14 (17,5)	10 (12,5)	10 (12,5)	21 (26,2)	15 (18,8)	10 (12,5)
WBG 10 – M 48	16	32	10 (12,5)	20 (25)	14 (17,5)	10 (12,5)	10 (12,5)	21 (26,2)	15 (18,8)	10 (12,5)
WBG 10 – Specijalni navoj	16	32	10 (12,5)	20 (25)	14 (17,5)	10 (12,5)	10 (12,5)	21 (26,2)	15 (18,8)	10 (12,5)
WBG 15 – M 56	25	50	15 (18)	30 (36)	21 (25,2)	15 (18)	15 (18)	31,5 (38)	22,5 (27)	15 (18)
WBG 15 – M 64	25	50	15 (18)	30 (36)	21 (25,2)	15 (18)	15 (18)	31,5 (38)	22,5 (27)	15 (18)
WBG 15 – Specijalni navoj	25	50	15 (18)	30 (36)	21 (25,2)	15 (18)	15 (18)	31,5 (38)	22,5 (27)	15 (18)
WBG 25 - M 72	35	70	25 (30)	50 (60)	35 (42)	25 (30)	25 (30)	52 (63)	37 (45)	25 (30)
WBG 30 - M 80	35	70	30 (35)	60 (70)	42 (49)	30 (35)	30 (35)	63 (73)	45 (52)	30 (35)
WBG 35 – M 90	35	70	35 (40)	70 (80)	49 (56)	35 (40)	35 (40)	73,5 (84)	52,5 (60)	35 (40)
WBG 35 – Specijalni navoj	35	70	35 (40)	70 (80)	49 (56)	35 (40)	35 (40)	73,5 (84)	52,5 (60)	35 (40)

Za terete do 150 t

5565.
Točka kvačenja (sa navojem) RBG/VRBG

- Jasno označena
- Nakon duže upotrebe dodatno zategnuti vijke
- Manji promjeri navoja i manja visina zbog posebne konstrukcije!
- Pogodna raspodjela sile
- Vijci su 100% testirani na pukotine
- Materijal instalacije ≥ 1.0037 (St37-2)

Faktor sigurnosti 4 u svim smjerovima!

RBG 3 t

Tip	Nosiv. u t	Sila zatezanja u Nm	Težina u kg	Kat. br.
RBG 3	3	120 Nm	0,9	5565.00.32

VRBG 10/16 t

Tip	Nosiv. u t	Sila zatezanja u Nm	Težina u kg	Kat. br.
VRBG 10	10	300 Nm	4,1	5565.V1.00
VRBG 16	16	600 Nm	7,8	5565.V1.60

VRBG 30/50/80 t

Tip	Nosiv. u t	Sila zatezanja u Nm	Težina u kg	Kat. br.
VRBG 30	30	900 Nm	67	5565.V3.00
VRBG 50	50	1000 Nm	206	5565.V5.00
VRBG 80	80	-	-	5565.V8.00

Nosivosti do 150 t su dostupne na zahtjev.

Pribor: Točke kvačenja (sa navojem)

Način dizanja										
Broj krakova	1	1	2	2	2	2	2	3 + 4		3 + 4
Kut nagiba β	0°	90°	0°	90°	0-45°	45-60°	asimetrično	0-45°	45-60°	asimetrično
RBG 3	3	6	3	6	4,2	3	3	6,3	4,5	3
VRBG 10	10	20	10	20	14	10	10	21	15	10
VRBG 16	16	32	16	32	22,4	16	16	33,6	24	16
VRBG 30	30	60	30	60	42	30	30	63	45	30
VRBG 50	50	100	50	100	70	50	50	105	75	50
VRBG 80	80	160	80	160	112	80	80	168	120	80

RBG 3 t

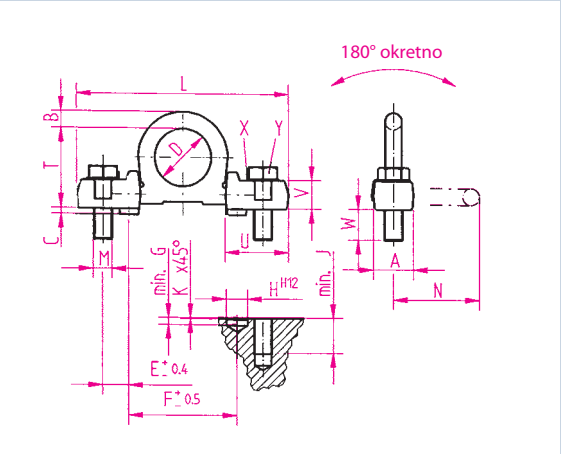

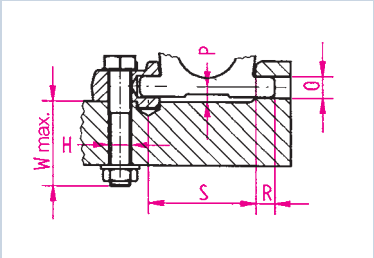

VRBG 10/16 t

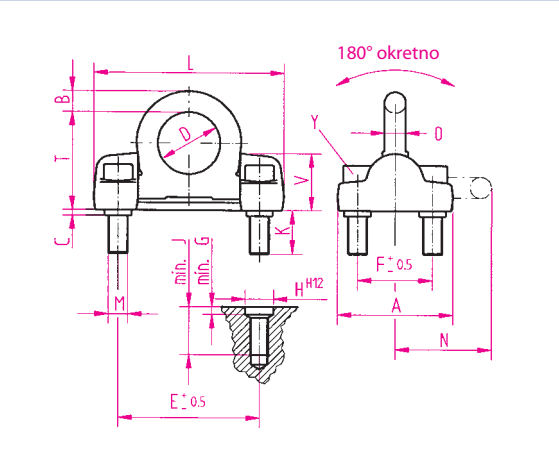

VRBG 30/50/80 t

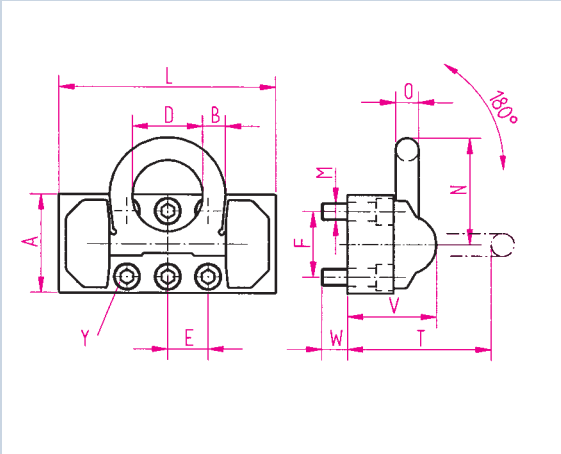

Tip	Nosiv.	Dimenzije u mm																						
	u t	A	B	C	D	E ±0,5	F ±0,4	G min.	H H1 2	J	K	L	M	N	O	P	R	S	T	U	V	W	W max.	X DIN 463	Y
RBG 3	3	34	16	5	48	22	92	6	18	30	1	178	16	71	17	12	20	84	67	53	24	25	30-160	17	M16x50
RBG 10	10	120	22	6	65	143	78	8	30	50	-	213	20	100	25	-	-	-	-	-	54	45	-	-	M20x70-12.9
VRBG 16	16	170	30	8	90	198	104	10	46	70	-	270	30	134	32	-	-	-	-	-	67	57	-	-	M30x90-12.9
VRBG 30	30	180	42	-	130	75	120	-	-	-	-	400	30	195	42	-	-	-	-	-	163	46	-	-	6xM30x100-12.9
VRBG 50	50	270	70	-	230	100	200	-	-	-	-	650	36	340	60	-	-	-	-	-	220	58	-	-	8xM36x120-12.9
VRBG 80	80	-	-	-	-	-	-	-	-	-	-	-	-	-	-	-	-	-	-	-	-	-	-	-	-

Nosivosti do 150t dostupna na zahtjev.

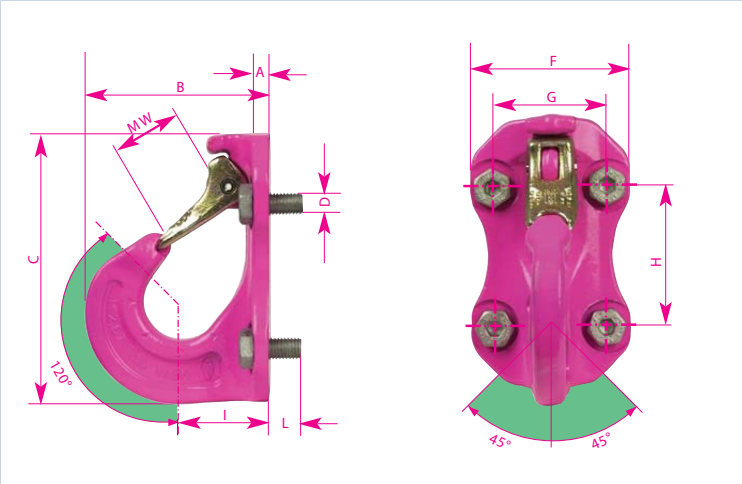

5363V. VIP (učvršćenje sa vijcima) VABH-B

Zašarafiva kuka kao točka dizanja na gredama. Pogodno za priveznice od čeličnog užeta, poliester priveznice i razne omče ili karike.

- Raspon korištenja: 120°
- Dopušteno lateralno povlačenje: 45°
- Solidan osigurač
- Specijalni vijci su 100% testirani na pukotine
- Vrh kuke ne strši
- Podebljani vrh kuke kako bi se spriječila nepravilan upotreba
- Indikatori habanja
- Točke za indiciranje preopterećenja
- Može se koristiti i kao kuka za ekskavatore

$\overline{s}$ Točka za indiciranje preopterećenja

s Indikatori habanja

Tip	Nosivost u rasponu od 120° u t	Dimenzije u mm									RUD univerzalni vijak	Težina u kg	Kat. br.
		MW	A	B	C	F	G	H	I	L			
VABH-B 1,5t	1,5	25	6,5	78	117	70	48	60	38	15	4 x M10	0,78	5363.V0.15
VABH-B 2,5t	2,5	30	7,5	101	148	85	60	75	49	18	4 x M12	1,73	5363.V0.25
VABH-B 4t	4	35	10	122	171	104	70	90	59	25	4 x M16	3	5363.V0.40
VABH-B 6,7t	6,7	40	12	156	208	120	85	110	70	30	4 x M20	5,6	5363.V0.65

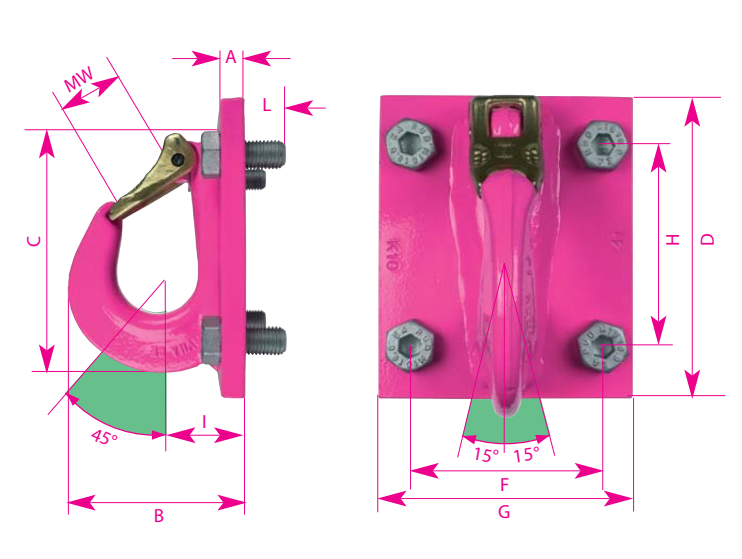

5362V. VIP (učvršćenje sa vijcima) VCGH-G

Zašarafiva kuka za grede.
Pogodna za priveznice od čeličnog užeta, poliester priveznice, sve vrste omči te razne alke.
Područje korištenja 45°, dopušteno bočno potezanje ±15°

- Solidan osigurač
- Specijalni vijci su 100% testirani na pukotine

- Ako je moguće, montirajte u smjeru potezanja

Tip	Nosivost pod kutem 45° u t	Dimenzije u mm										RUD univerzalni vijak	Težina u kg	Kat. br.
		MW	A	B	C	D	F	G	H	I	L			
VCGH-G16	10	48	15	141	200	220	120	170 (100)	150	70	50	4 x M24	6,4	5362.V0.16
VCGH-G20	16	63	20	187	272	288	150	210 (120)	228	87	50	6 x M24	10,4	5362.V0.20
VCGH-G22	20	63	20	195	276	292	150	240 (120)	220	92	50	6 x M24	17,5	5362.V0.22

PowerPoint -WPP-..-

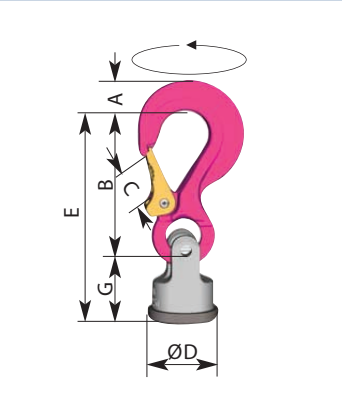

651P. PowerPoint, zavarive točke kvačenja
Tip WPP, 360° rotacija, dvostruki kuglični ležajevi

651P. PowerPoint WPP-S

Zavarivi, univerzalni spoj za priveznice sa alkom, okom ili omčom.

Tip	Nosiv. u t	Dimenzije u mm A	B	C	D	E	G	Šav varenja	Težina u kg	Kat. br.
WPP-S-0,63 t	0,63	13	75	18	40	115	40	3,5	0,4	651P.00.06
WPP-S-1,5 t	1,5	20	97	25	46	147	50	4,5	1,0	651P.00.15
WPP-S-2,5 t	2,5	28	126	30	61	187	61	HV3+4,5	1,5	651P.00.25
WPP-S-4 t	4	36	150	35	78	227	77	HV3+5	3,3	651P.00.40
WPP-S-5 t	5 (6,7)	37	174	40	95	267	93	HV3+8	7,1	651P.00.50
WPP-S-8 t	8 (10)	49	208	48	100	310	102	HV3+10	8,2	651P.00.80

( ) u zagradi su nosivosti koje se koriste kada je sila pod pravim kutem na podlogu montiranja

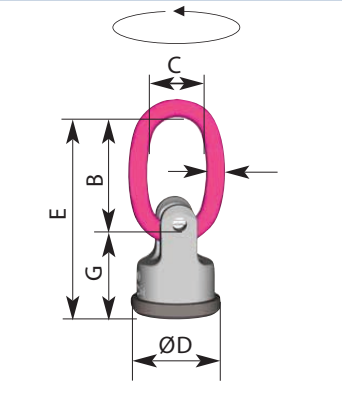

651P. PowerPoint WPP-B

Zavarivi, univerzalni konekotr sa alkom, za priveznice s kukom.

Tip	Nosiv. u t	Dimenzije u mm A	B	C	D	E	G	Šav varenja	Težina u kg	Kat. br.
WPP-B-0,63 t	0,63	9	65	35	40	105	40	3,5	0,35	651P.50.06
WPP-B-1,5 t	1,5	11	65	35	46	115	50	4,5	0,6	651P.50.15
WPP-B-2,5 t	2,5	13	74	40	61	135	61	HV3+4,5	1,0	651P.50.25
WPP-B-4 t	4	16	95	45	78	172	77	HV3+5	2,3	651P.50.40
WPP-B-5 t	5 (6,7)	19	130	60	95	223	93	HV3+8	4,7	651P.50.50
WPP-B-8 t	8 (10)	24	140	65	100	242	102	HV3+10	5,3	651P.50.80

( ) u zagradi su nosivosti koje se koriste kada je sila pod pravim kutem na podlogu montiranja

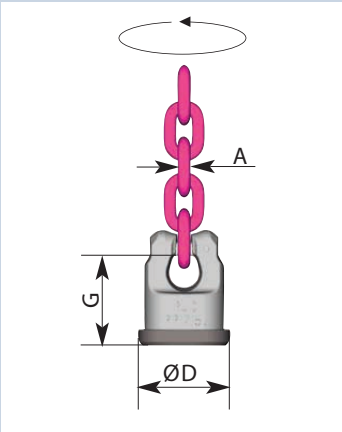

651P. PowerPoint WPP-VIP

Zavarivi, univerzalni spoj za poveznicu sa VI lancima.

Tip	Nosiv. u t	Dimenzije u mm VIP lančana poveznica	D	G	Šav varenja	Težina u kg	Kat. br.
WPP-VIP4-0,63 t	0,63	4	40	40	3,5	0,25	651P.60.06
WPP-VIP6-1,5 t	1,5	6	46	50	4,5	0,45	651P.60.15
WPP-VIP8-2,5 t	2,5	8	61	61	HV3+4,5	0,85	651P.60.25
WPP-ViP10-4 t	4	10	78	77	HV3+5	2,1	651P.60.40
WPP-VIP13-5 t	5 (6,7)	13	95	93	HV3+8	3,4	651P.60.50
WPP-VIP16-8 t	8 (10)	16	100	102	HV3+10	4,5	651P.60.80

( ) u zagradi su nosivosti koje se koriste kada je sila pod pravim kutem na podlogu montiranja

PowerPoint-WPPH-..- ...fiksne

652P. Powerpoint, zavarive točke kvačenja, tip WPPH, fiksne

652P.0 Zavarive točke kvačenja, fiksna PowerPoint Star Tip WPPH-S

Univerzalni spoj za alke i omče.

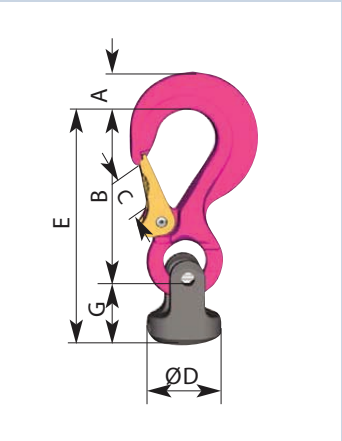

Tip	Nosiv. u t	Dimenzije u mm A	B	C	D	E	G	Šav varenja	Težina u kg	Kat. br.
WPPH-S-0,63t	0,63	13	75	18	34	109	34	3,5	0,35	652P.00.06
WPPH-S-1,5t	1,5	20	97	25	40	141	44	4,5	0,95	652P.00.15
WPPH-S-2,5t	2,5	28	126	30	53	179	53	HV3+5	1,4	652P.00.25
WPPH-S-4t	4,0	36	150	35	68	217	66	HV3+6	3,2	652P.00.40
WPPH-S-5t	5,0 (6,7)	37	174	40	83	253	79	HV3+8	6,9	652P.00.50
WPPH-S-8t	8,0 (10)	49	208	48	88	296	88	HV3+10	8,0	652P.00.80

( ) u zagradi su nosivosti koje se koriste kada je sila pod pravim kutem na podlogu montiranja

652P. Zavarive točke kvačenja, fiksne PowerPoint Star Tip WPPH-B

Univerzalni spoj za priveznice sa kukama.

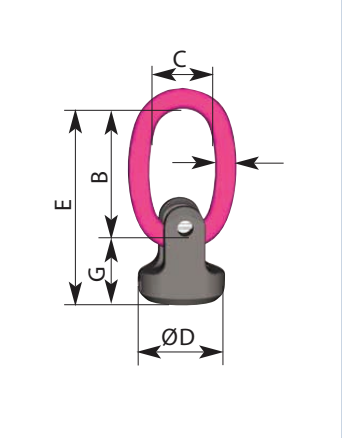

Tip	Nosiv. u t	Dimenzije u mm A	B	C	D	E	G	Šav varenja	Težina u kg	Kat. br.
WPPH-B-0,63t	0,63	9	65	35	34	99	34	3,5	0,3	652P.50.06
WPPH-B-1,5t	1,5	11	65	35	40	109	44	4,5	0,5	652P.50.15
WPPH-B-2,5t	2,5	13	74	40	53	127	53	HV3+5	0,9	652P.50.25
WPPH-B-4t	4,0	16	95	45	68	163	66	HV3+6	2,2	652P.50.40
WPPH-B-5t	5,0 (6,7)	19	130	60	83	209	79	HV3+8	4,5	652P.50.50
WPPH-B-8t	8,0 (10)	24	140	65	88	228	88	HV3+10	5,1	652P.50.80

( ) u zagradi su nosivosti koje se koriste kada je sila pod pravim kutem na podlogu montiranja

652P. Zavarive točke kvačenja, fiksne PowerPoint Star Tip WPPH-VIP

Univerzalni spoj za spajanje VIP lanaca.

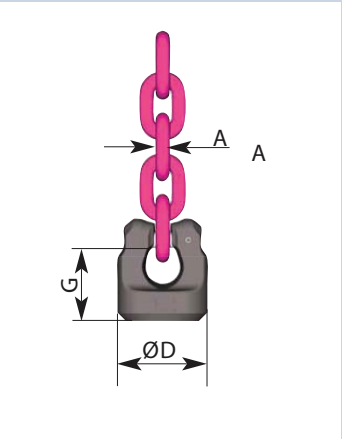

Tip	Nosiv. u t	Dimenzije u mm VIP lančana poveznica	D	G	Šav varenja	Težina u kg	Kat. br.
WPPH-VIP4-0,63t	0,63	4	34	34	3,5	0,2	652P.60.06
WPPH-VIP6-1,5t	1,5	6	40	44	4,5	0,35	652P.60.15
WPPH-VIP8-2,5t	2,5	8	53	53	HV3+5	0,75	652P.60.25
WPPH-VIP10-4t	4,0	10	68	66	HV3+6	2,0	652P.60.40
WPPH-VIP13-5t	5,0 (6,7)	13	83	79	HV3+8	3,2	652P.60.50
WPPH-VIP16-8t	8,0 (10)	16	88	88	HV3+10	4,3	652P.60.80

( ) u zagradi su nosivosti koje se koriste kada je sila pod pravim kutem na podlogu montiranja

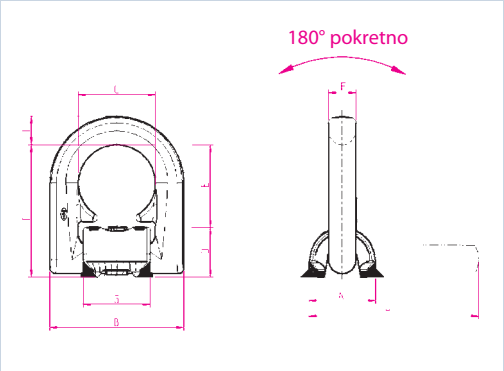

5563.VIP zavarivi prstenovi VLBS

- Lako i brzo montiranje
- do 50% veća nosivost

- faktor sigurnosti 4
- visok stupanj dinamičke stabilnosti
- 100% magnetski testirano

- Blok za varenje je iskovan od materijala 1.0577+N (St 52-3)

- VLBS-U model ima oprugu koja drži prsten na mjestu u željenoj poziciji
- Ta opruga također smanjuje buku

Nosiv. u t	Oznaka	Šav varenja	Dimenzije u mm										Težina u kg	Kat. br.	Oznaka	Kat. br.
			A	B	C	D	E	Ø F	G	H	I	T				
1,5	VLBS 1,5 u	HV 5+3	32	66	38	25	40	13,5	33	87	14	65	0,35	5563.V0.015	VLBS 1,5 OF	5563.V2.015
2,5	VLBS 2,5 u	HV 7+3	36	77	45	27	48	13,5	40	97	16	75	0,5	5563.V0.025	VLBS 2,5 OF	5563.V2.025
4	VLBS 4 u	HV 8+3	42	87	51	32	52	16,5	46	112	18	84	0,8	5563.V0.040	VLBS 4 OF	5563.V2.040
6,7	VLBS 6,7 u	HV 12+4	61	115	67	44	73	22,5	60	157	24	117	1,9	5563.V0.067	VLBS 6,7 OF	5563.V2.067
10	VLBS 10 u	HV 16+4	75	129	67	55	71	26,5	60	173	26,5	126	2,9	5563.V0.100	VLBS 10 OF	5563.V2.100
16	VLBS 16 OF	HV 25+6	95	190	100	69	105	26	90	243	40	174	6,8	-	VLBS 16 OF	5563.V2.160

INOX

5563. Zavarivi INOX prstenovi LBS, materijal 1.4571

Nosiv. u t	Oznaka	Šav varenja	Dimenzije u mm							Težina u kg	Kat. br. LBS INOX
			A	B	C	D	E	G	H		
0,5	LBS (1) RS 0,5t	HV 5+3	32	65	36	25	39	33	85	0,3	5563.10.05
1	LBS (3) RS 1t	HV 8+3	42	85	50	31	50	46	108	0,6	5563.10.10
2	LBS (5) RS 2t	HV 12+4	61	110	65	44	72	60	155	1,6	5563.10.20

Način dizanja								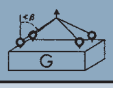		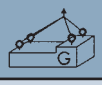
Broj krakova	1	2	1	2	2	2	2	3 + 4		3 + 4
Kut nagiba β	0°	0°	90°	90°	0-45°	45-60°	asimetrično	0-45°	45-60°	asimetrično
VLBS-1,5	1,5	3	1,5	3	2,1	1,5	1,5	3,15	2,25	1,5
VLBS-4	4	8	4	8	5,6	4	4	8,4	6	4
VLBS-6,7	6,7	13,4	6,7	13,4	9,38	6,7	6,7	14,1	10,1	6,7
VLBS-10	10	20	10	20	14	10	10	21	15	10
VLBS-16	16	32	16	32	22,4	16	16	33,6	24	16
LBS RS 0,5	0,5	1	0,5	1	0,7	0,5	0,5	1,05	0,75	0,5
LBS RS 1	1	2	1	2	1,4	1	1	2,1	1,5	1
LBS RS 2	2	4	2	4	2,8	2	2	4,2	3	2

5560. VIP zavarivi prstenovi VRBS

- Ravnomjerno se raspoređuje opterećenje zbog točki kvačenja
- Faktor sigurnosti 4
- Kovani prstenovi u skladu sa DIN EN 1677-1
- Nema dijelova koji strše
- Niski profil
- Visoka dinamička i statička snaga
- Blok za varenje je iskovan iz dobrog materijala za varenje 1.0577+N (St 52-3)

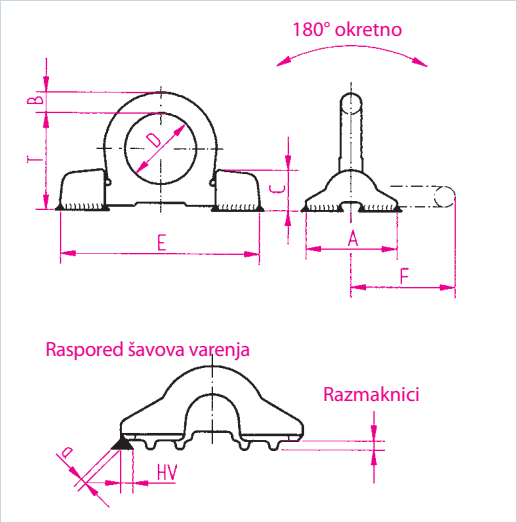

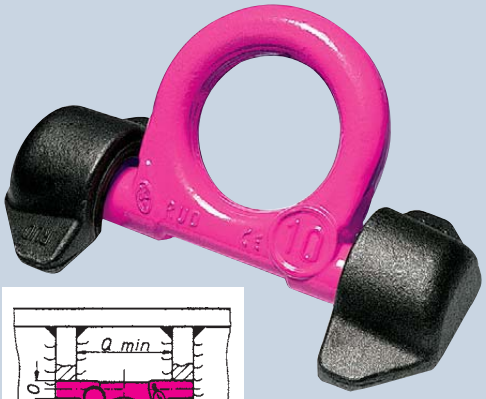

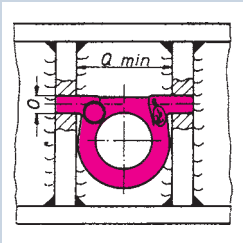

Oprez!
Obratite pažnju na upute za varenje!

*5560. Zavarivi prsten RBSB

Zavarivi prsten sa potporom za kontejnere. Limit stoperi drže prsten pod kutem od 45° i na taj način pojednostavljuju kvačenje.

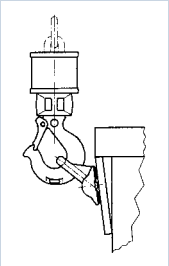

Nosiv. u t	Oznaka	Debljina šava varenja HV+ a	Dimenzije u mm A	B	C	D	E	F	O	P	Q	X	T	Težina u kg	Kat. br.
4	VRBS 4	HV 4 + 3	62	16	28	48	135	135	17	-	77	14	65	0,8	5560.V0.40
5	RBSB 5*	HV 5 + 3	80	20	36	60	164	92	23	21	-	-	84	1,8	5560.10.50
6,7	VRBS 6,7	HV 5,5 + 3	88	20	39	60	170	91	23	-	101	15	84	1,8	5560.V0.67
10	VRBS 10	HV 6 + 4	100	22	46	65	195	100	28	-	106	22	95	2,8	5560.V1.00
16	VRBS 16	HV 8,5+4	130	30	57	90	266	134	35	-	147	28	127	6,6	5560.V1.60
30	VRBS 30	HV 15+4	160	42	78	130	375	195	47	-	220	37	178	19,0	5560.V3.00
50	VRBS 50	HV 25+8	240	70	120	230	620	340	65	-	380	-	313	85,0	5560.V5.00

5561. VIP zavarivi prsten VRBSS sa oprugom

Zaštitna opruga drži prsten u željenoj poziciji. Opruga također smanjuje buku.

Nosiv. u t	Oznaka	Debljina šava varenja HV+ a	Dimenzije u mm A	B	C	D	E	F	G	H	X	T	Težina u kg	Kat. br.
6,7	VRBSS 6,7	HV 5,5 + 3	88	20	39	60	170	91	92	7	15	84	1,8	5561.V0.67
10	VRBSS 10	HV 6 + 4	100	22	46	95	195	100	104	7	22	95	2,8	5561.V1.00
16	VRBSS 16	HV 8,5+4	130	30	57	90	266	134	148	10	28	127	6,6	5561.V1.60

Način dizanja								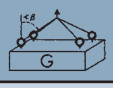		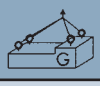
Broj krakova	1	2	1	2	2	2	2	3 + 4		3 + 4
Kut nagiba β	0°	0°	90°	90°	0-45°	45-60°	asimetrično	0-45°	45-60°	asimetrično
VRBS-4	4	8	4	8	5,6	4	4	8,4	6	4
VRBS-6,7	6,7	13,4	6,7	13,4	9,38	6,7	6,7	14,1	10,1	6,7
VRBS-10	10	20	10	20	14	10	10	21	15	10
VRBS-16	16	32	16	32	22,4	16	16	33,6	24	16
VRBS-30	30	60	30	60	42	30	30	63	45	30
VRBS-50	50	100	50	100	70	50	50	105	75	50
VRBSS-6,7	6,7	13,4	6,7	13,4	9,38	6,7	6,7	14,1	10,1	6,7
VRBSS-10	10	20	10	20	14	10	10	21	15	10
VRBSS-16	16	32	16	32	22,4	16	16	33,6	24	16

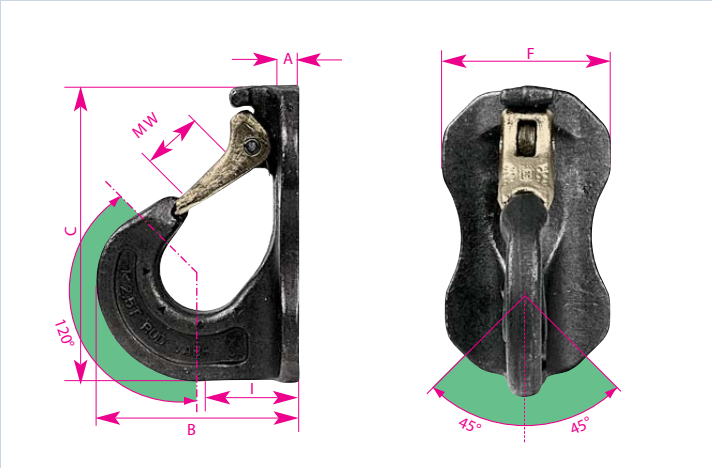

5364V. VIP zavariva kuka VABH-W

Zavariva kuka kao točka dizanja na gredama. Pogodno za priveznice od čeličnog užeta, poliester priveznice. sa alkama ili omčama.

- Raspon korištenja: 120°
- Dozvoljeno bočno potezanje: 45°
- Čvrsti osigurač
- Ako je moguće, montirajte u smjeru potezanja
- Vrh kuke ne strši – nema slučajnog otkvačivanja
- Površina fosfatizirana
- Podebljani vrh kuke kako bi se spriječila nepravilna upotreba

Tip	Nosivost u rasponu od 120° u t	Dimenzije u mm						Debljina vara	Težina u kg	Kat. br.
		MW	A	B	C	F	I			
VABH-W 1,5t	1,5	25	7,5	78	117	70	38	3	0,8	5364.V0.15
VABH-W 2,5t	2,5	30	8,5	101	148	85	49	3	1,8	5364.V0.25
VABH-W 4t	4	35	11	122	171	104	59	4	3,1	5364.V0.40
VABH-W 6,5t	6,5	40	13	156	208	120	70	5	5,9	5364.V0.65

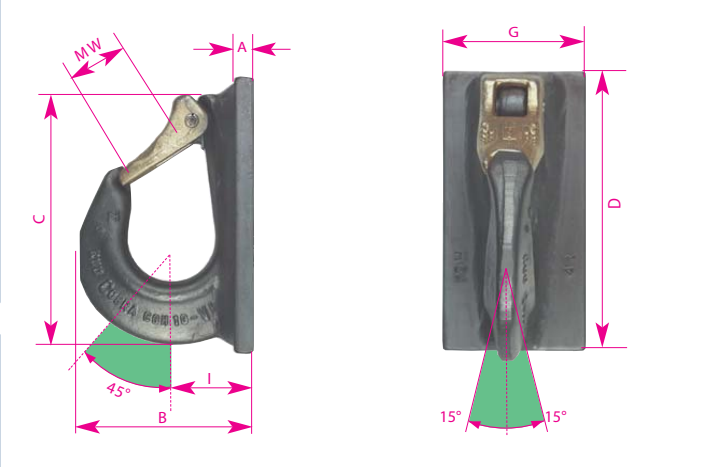

5322. VIP zavariva kuka VCGH-S

Zavariva kuka kao točka dizanja na gredama. Pogodno za priveznice od čeličnog užeta, poliester priveznice. sa alkama ili omčama.

- Raspon korištenja: 45°
- Dozvoljeno bočno potezanje: ±15°
- Čvrsti osigurač
- Ako je moguće, montirajte u smjeru potezanja
- Vrh kuke ne strši – nema slučajnog otkvačivanja
- Podebljani vrh kuke kako bi se spriječila nepravilna upotreba
- Površina fosfatizirana

Tip	Nosivost u rasponu od 45° u t	Dimenzije u mm							Debljina vara	Težina u kg	Kat. br.
		MW	A	B	C	D	G	I			
VCGH-S16	10	48	15	141	200	220	100	70	8	5	5322.V0.16
VCGH-S20	16	63	20	187	272	288	120	87	8	8,4	5322.V0.20
VCGH-S22	20	63	20	195	276	292	120	92	8	14,5	5322.V0.22

5562. VIP zavarivi ringovi za rubove sa (ring okretan za 270 stupnjeva)

Kovani zavarivi ring u skladu sa DIN EN 1677-1

- Magnetski ispitan
- Obojan u roza boju
- Može se opteretiti u svim smjerovima
- Faktor sigurnosti 4
- Ravnomjerna raspodjela sila
- Jako niski profil zbog okretne konstrukcije (270°)
- Blok za varenje je iskovan od materijala za varenje 1.0577+N (St 52-3)

Nosivost u t	Oznaka	Debljina šava vara	Dimenzije u mm							Težina u kg	Kat. br.
			A	B	C	D	E	F	T		
4	VRBK 4	HV 4 +3	30	16	28	48	135	30	65	0,9	5562.V0.40
6,7	VRBK 6,7	HV 5+3	37	20	35	60	174	34	83	1,3	5562.V0.67
10	VRBK 10	HV 8+3	52	22	50	65	208	46	100	4,3	5562.V1.00

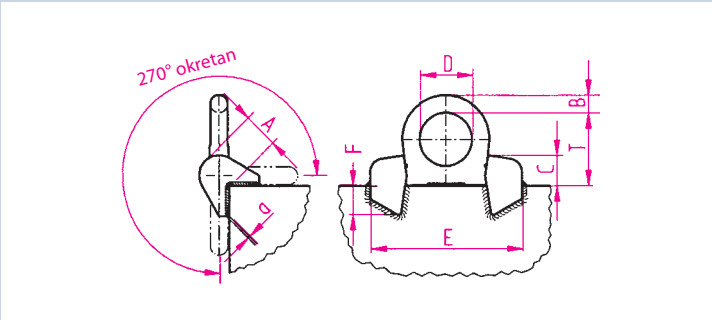

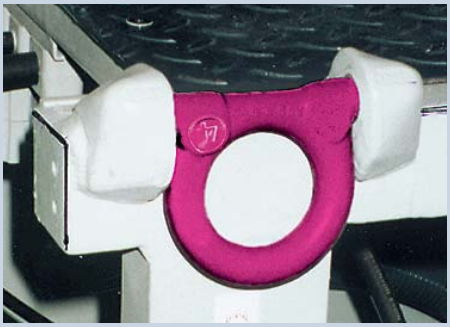

Način dizanja	G	G	G	G	G		G	G		G
Broj krakova	1	2	1	2	2	2	2	3 + 4		3 + 4
Kut nagiba β	0°	0°	90°	90°	0-45°	45-60°	asimetrično	0-45°	45-60°	asimetrično
VRBK-4	4	8	4	8	5,6	4	4	8,4	6	4
VRBK-6,7	6,7	13,4	6,7	13,4	9,38	6,7	6,7	14,1	10,1	6,7
VRBK-10	10	20	10	20	14	10	10	21	15	10

!

Obratite pažnju na slijedeće kod varenja:

- Svako varenje mora vršiti kvalificirani varioc, kao prema DIN EN 287-1.
- Materijal bloka za varenje je St 52-3 N (1.0570).
- Površina na koju se vari mora biti čista i nemasna
- Nemojte variti prsten